添　付　資　料

１．案内図

２．業務実施場所

３．送風機設備フローシート

４．送風機棟１階平面図

５．送風機棟２階平面図

６．送風機棟全体断面図

７．No.４送風機関連図面
　　送風機据付図
　　送風機組立断面図
　　電動機外形寸法図
　　電動機構造図
　　電動機制御・抵抗器外形寸法図
　　ｲﾝﾚｯﾄﾍﾞｰﾝ組立断面図

８．空気ろ過器外形寸法図

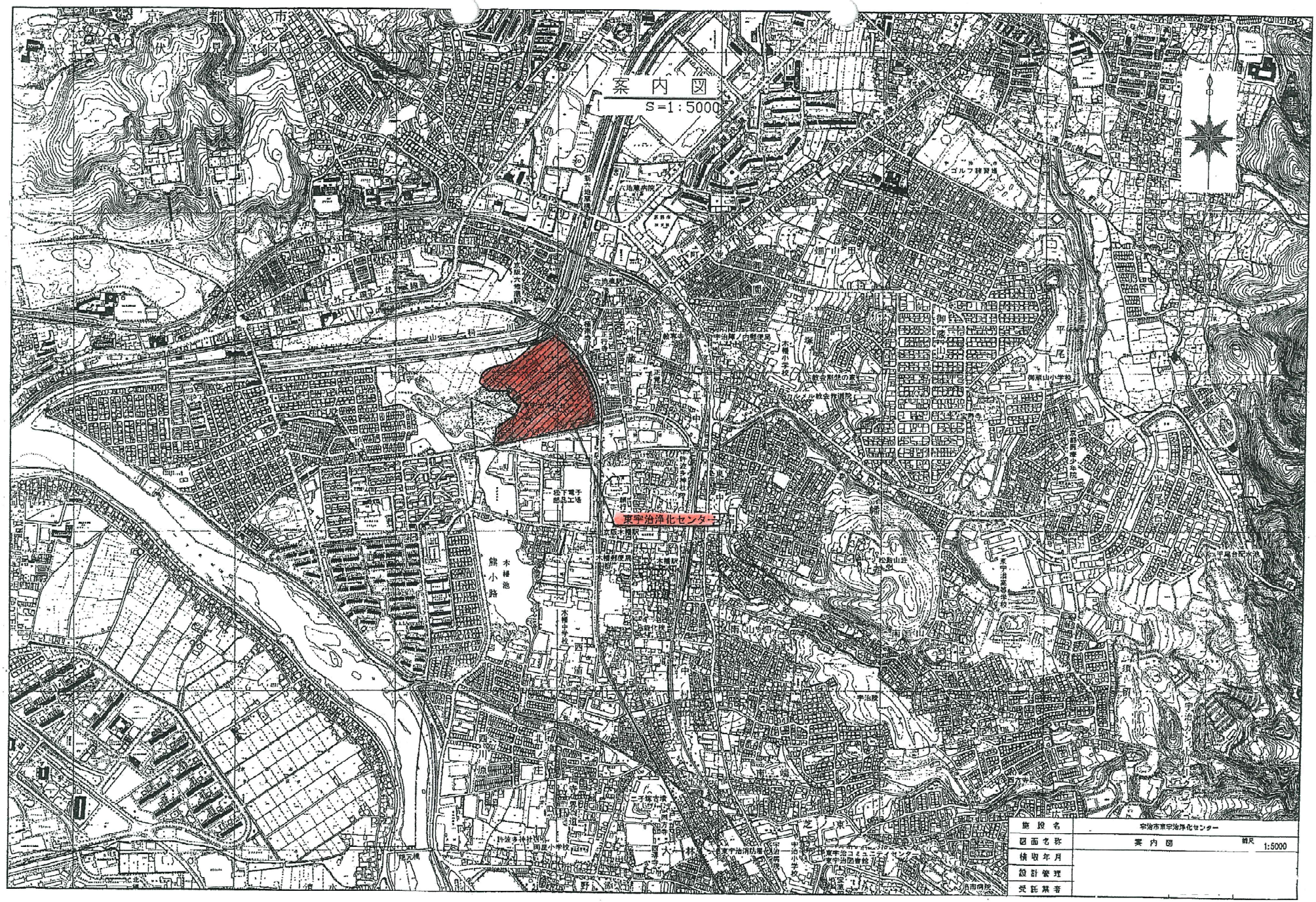
案内図
S=1:5000
東宇治浄化センター
施設名
宇治市東宇治浄化センター
図面名称
案内図
縮尺
1:5000
検収年月
設計管理
受託業者

一般平面図（現況）

S=1:800

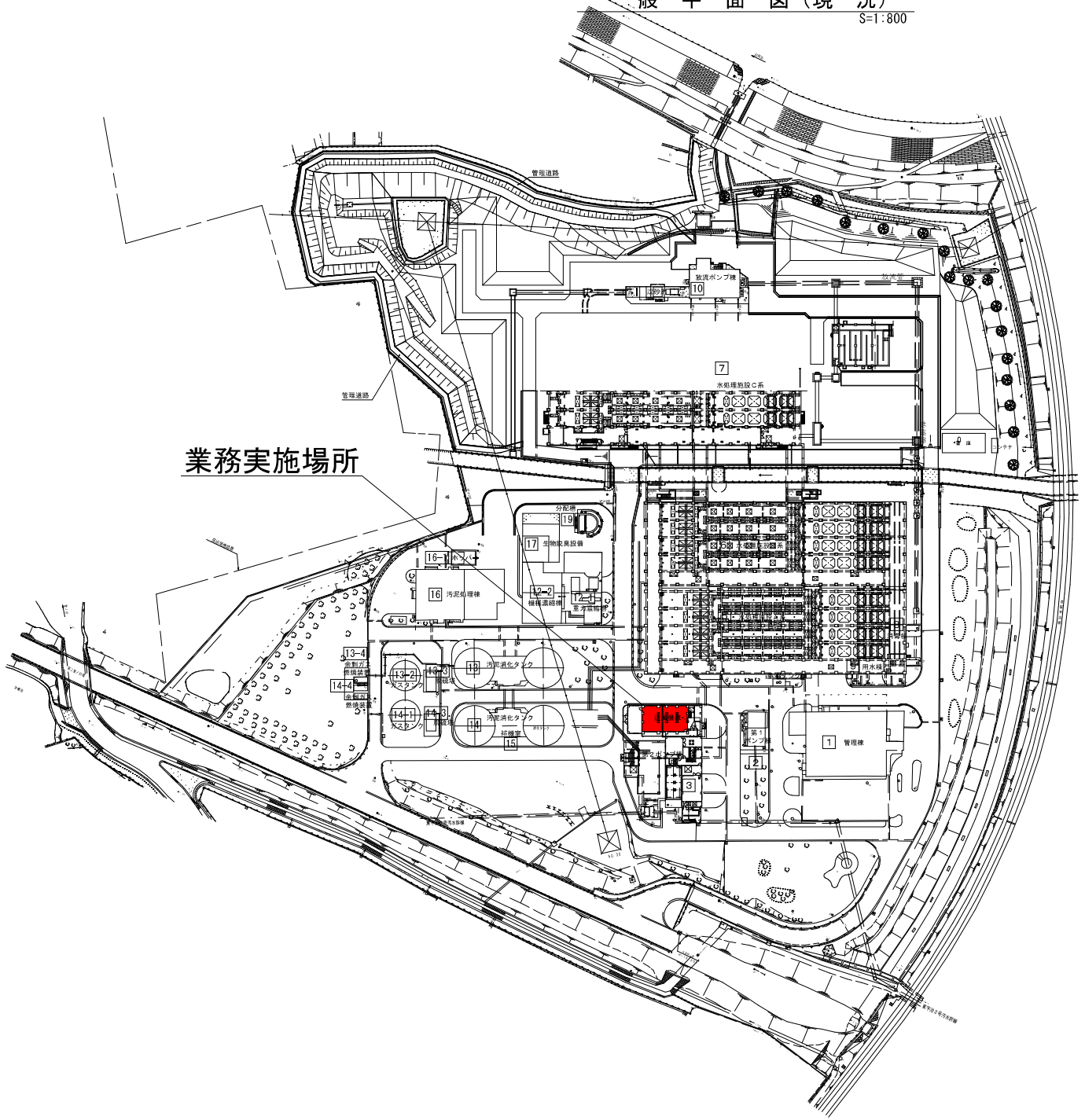

東宇治浄化センター：棟番号表示図

棟番号	施設名	備考
1	管理棟	
2	第１ポンプ棟	
3	第２ポンプ棟	
4	送風機棟	
5	水処理施設（１～４）	Ａ系
6	水処理施設（５～８）	Ｂ系
7－1	水処理施設（９～12）	C系(11・12)(計画)
7－2	水処理施設(13・14)	Ｄ系(計画)
8	消毒棟	
9	用水棟	
10	放流ポンプ棟	汚水・雨水
11	急速ろ過施設	(計画)
12-1	重力濃縮槽	
12-2	機械濃縮棟	
13	汚泥消化タンク	１系
13-2	ガスタンク	800m3
13-3	脱硫塔	
13-4	余剰ガス燃焼装置	
14	汚泥消化タンク	２系
14-1	ガスタンク	800m3
14-2	ガスタンク	800m3(計画)
14-3	脱硫塔	
14-4	余剰ガス燃焼装置	
15	補機室	
16	汚泥処理棟	
16-1	ホッパー	
17	生物脱臭設備	
19	分配槽	
20	消毒・凝集剤設備棟	

処理方法	
水処理	標準活性汚泥法（１池～７池）、凝集剤併用型生物学的窒素除去法＋急速ろ過法（８池目以降）
汚泥処理	初沈汚泥→重力濃縮 ┐ 余剰汚泥→機械濃縮 ┘→嫌気性消化→搬出←機械脱水←
計画汚水量（日最大）	
全体	33,100 ㎥/日
認可	33,100 ㎥/日
既設	29,300 ㎥/日

直接使用した水準点	直接使用した水準点 標高
敷地内KBMA	TP+14.598
基準となる公共水準点	基準となる公共水準点 標高及び制定年度
B.M:N.010717	TP+14.850

施設名	宇治市東宇治浄化センター		
図面名称	一般平面図(現況)	縮尺	1:800
検収年月	平成26年5月	図面種別コード	
設計管理		業務委託番号	
受託業者		図面番号	

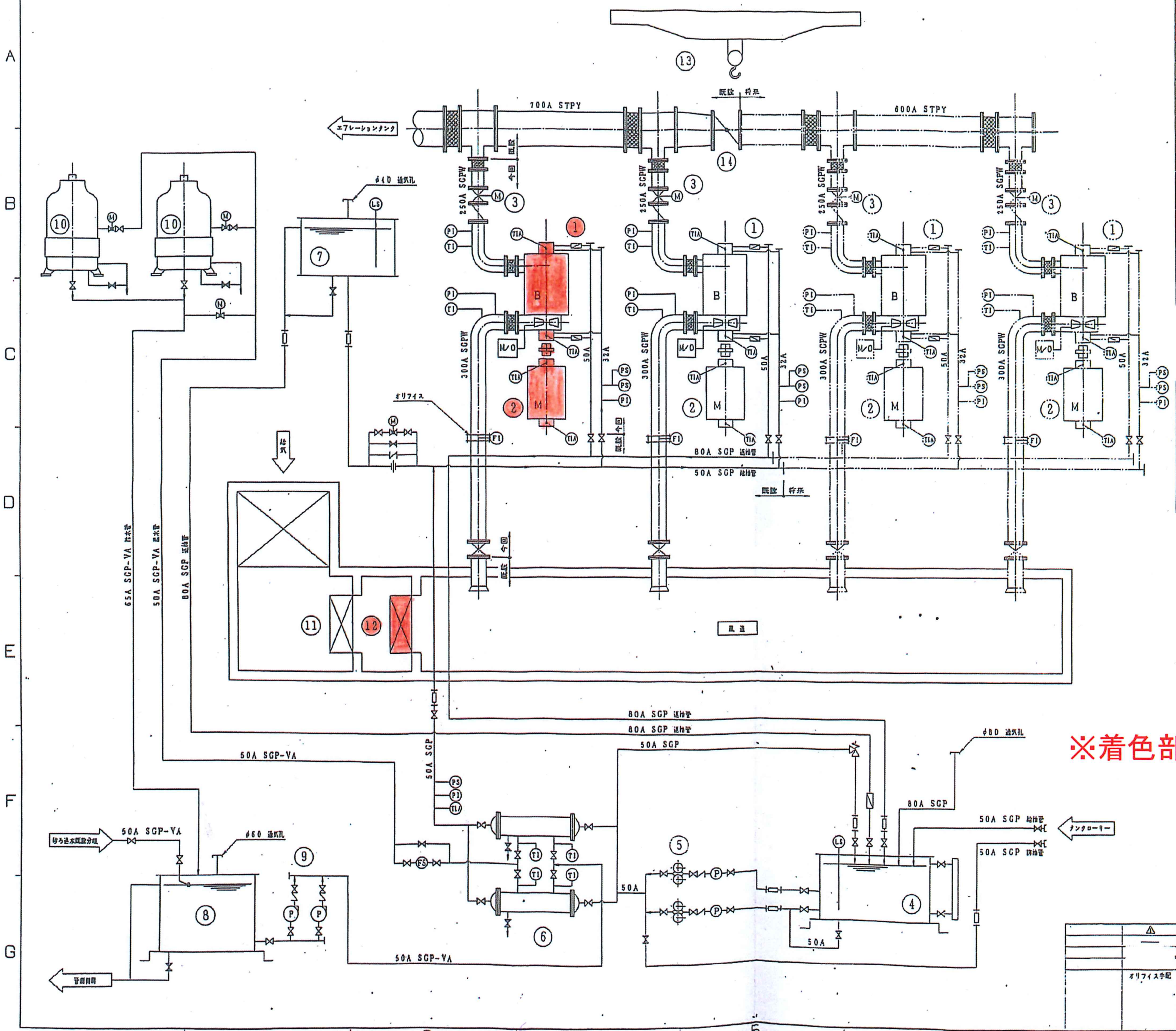

※着色部は業務対象を示す。

番号	名称	形式	仕様	台数 今回	台数 全体	備考
1	送風機	多段ターボブロワ	φ300×φ250×83m³/分×6mAq	1	4(1)	インレットベーン内蔵
2	電動機	横軸三相誘導電動機	130kw	1	4(1)	
3	吐出弁	電動仕切弁	φ250×0.4kw	1	4	
4	潤滑油タンク	鋼板製角形	1400l	0	1	
5	潤滑油ポンプ	横軸歯車式オイルポンプ	φ40×110l/分×4kg/cm²×3.7kw	0	2(1)	
6	潤滑油冷却器	横形多管式	冷却水量 90l/分	0	2(1)	
7	ヘッドタンク	鋼板製角型	500l	0	1	
8	冷却水槽	FRP製角型	3m³	0	1	
9	冷却水ポンプ	多段渦巻ポンプ	φ32×90l/分×27m×1.5kw	0	2(1)	
10	冷却塔	低騒音形	8冷却トン×0.15kw	0	2(1)	
11	湿式空気ろ過器		350m³/分×0.2kw	0	1	
12	乾式空気ろ過器		350m³/分×0.2kw	0	1	
13	天井クレーン	全自動式チェーンブロック	10ton×12mH	0	1	
14	空気管弁	手動蝶形弁	φ600	0	1	

記号	名称	記号	名称	記号	名称
	仕切弁		安全弁	TI	温度計
	逆止弁		切替式ストレーナー	PI	圧力計
M	電動仕切弁	FI	オリフィス流量計	TIA	接点付温度計
	蝶形弁		オリフィス	PS	圧力スイッチ
M	電動ボール弁			FS	フロースイッチ
	フローサイト			LS	レベルスイッチ

番号 101

御注文主 CUSTOMER	日本下水道事業団 殿
供給先 USER	宇治市東宇治浄化センター送風機設備工事 その2
図面名称 TITLE	送風機設備フローシート
型式 TYPE	
承認 APPROVED BY	審査 CHECKED BY / 製図 DRAWN BY
製造番号 SERIAL NO.	4103076
原図番号 DRAWING NO.	BPT011-BS109
改訂 REV	1
第3角法 3RD ANGLE PROJECTION	単位 UNITS mm
尺度 SCALE	N.T.S.

改訂 REVISIONS：日付 REV. DATE / 年月日 DATE / 承認 APPROVED BY / 作製者 REVISED BY / 記事 CONTENTS：オリフィス追記

株式会社 電業社機械製作所 DMW CORPORATION

９８-東宇治処送-９３－００１

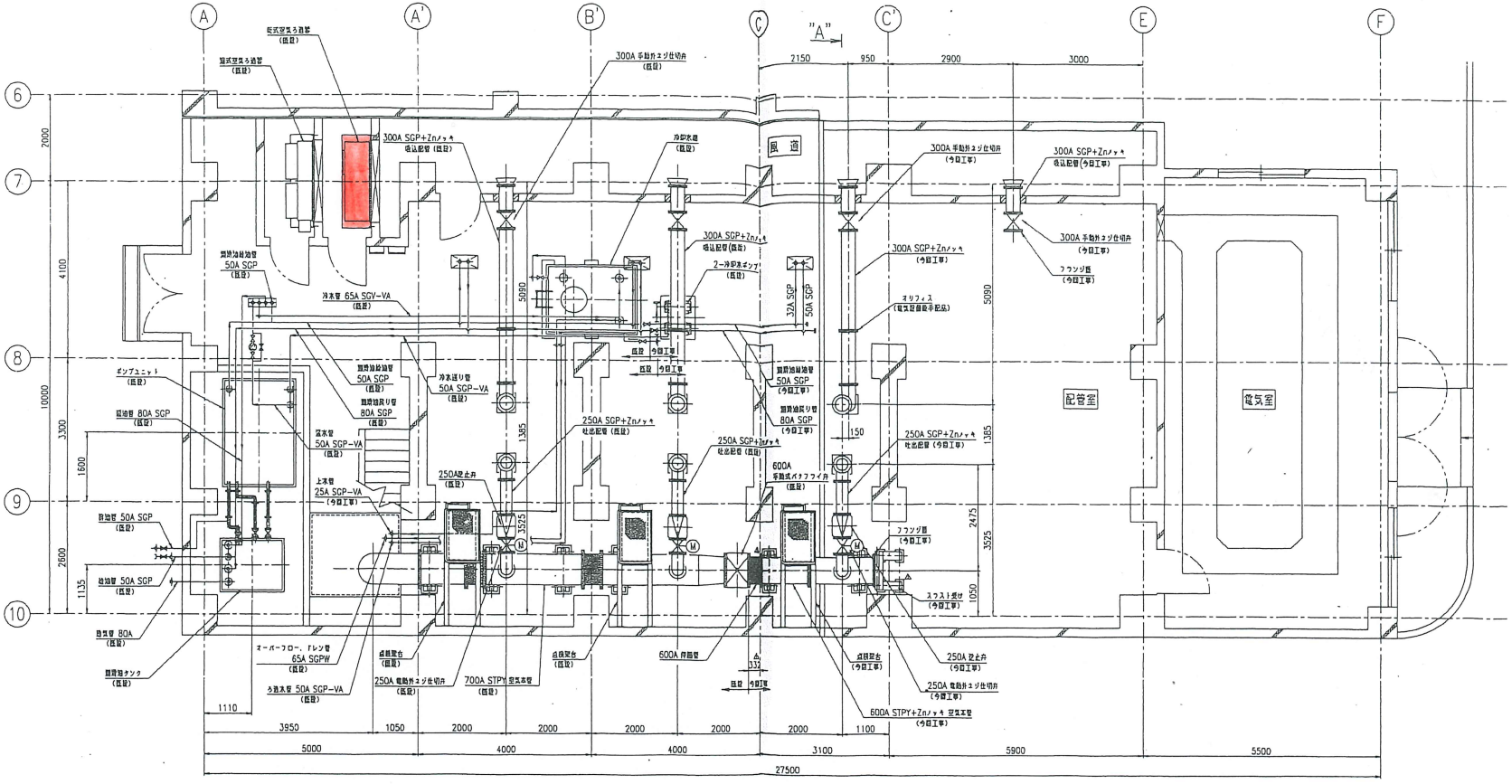

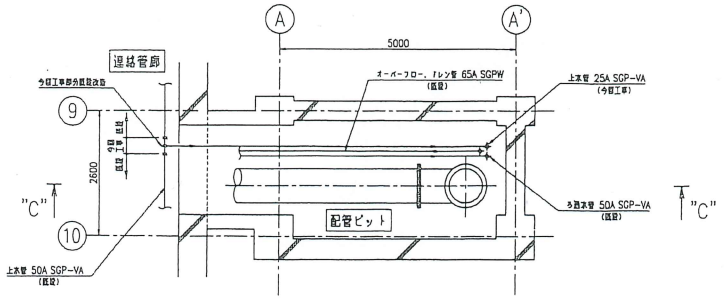

地下管廊平面図

※着色部は業務対象を示す。

伸縮管位置変更 スラスト受追加他	配管寸法修正	記事 CONTENTS	図面 REVISIONS

発注文主 CUSTOMER	日本下水道事業団 殿	第三角法 3RD ANGLE PROJECTION
供給先 USER	宇治市東宇治浄化センター送風機設備工事 その3	単位 UNITS mm
図面名称 TITLE	1階全体平面図 (3)	尺度 SCALE 1/50
型式 TYPE		
承認 APPROVED BY	調査 CHECKED BY	製図 DRAWN BY
製造番号 SERIAL NO. 4103533		
株式会社 電業社機械製作所 DMW CORPORATION	原図番号 DRAWING NO. BPT021B01075	図面 REV 2

HE

003

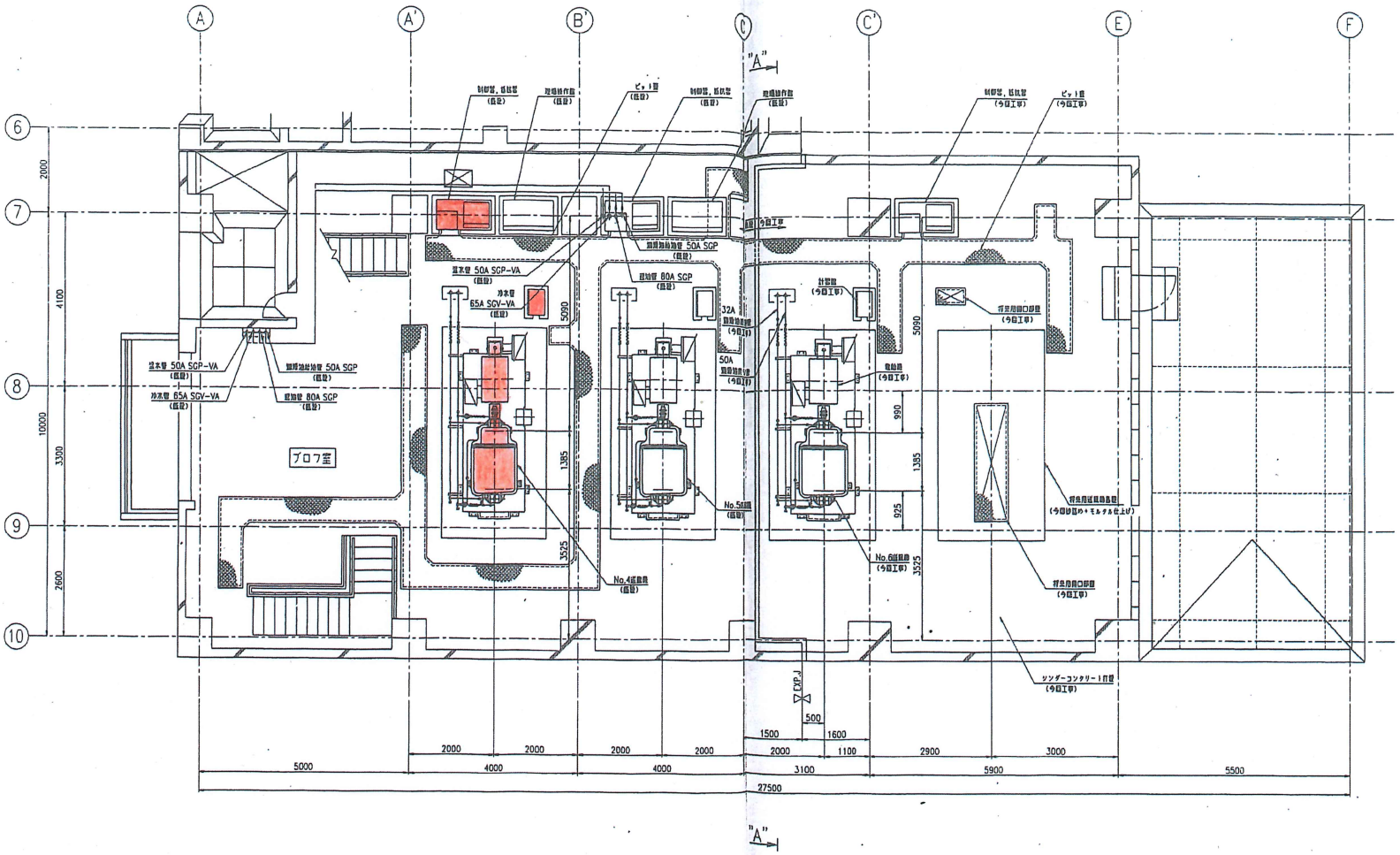

※着色部は業務対象を示す。

番号 107			
御注文主 CUSTOMER	日本下水道事業団 殿		第三角法 3RD ANGLE PROJECTION
供給先 USER	宇治市東宇治浄化センター送風機設備工事 その3		
図面名称 TITLE	2階全体平面図 (4)		単位 UNITS mm
型式 TYPE			尺度 SCALE 1/50
記事 CONTENTS	図番 APPROVED BY / 図番 CHECKED BY / 図番 DRAWN BY	図番番号 SERIAL NO. 4103533	
	株式会社 電業社機械製作所 DMW CORPORATION	原図番号 DRAWING NO. BPT021B01076	変更 REV 0

004

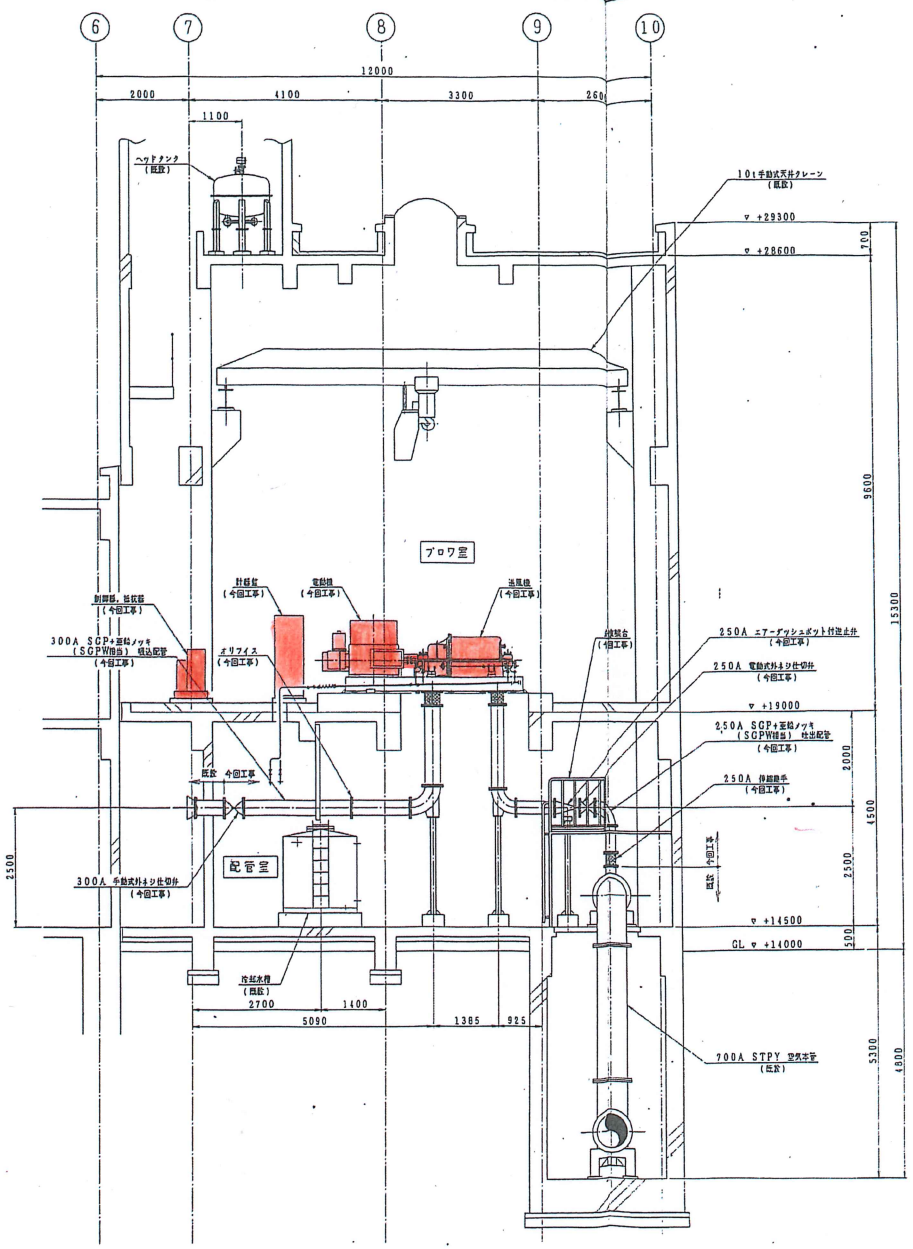

"A"－"A" 断面図

※着色部は業務対象を示す。

番号 107

注文主 CUSTOMER	日本下水道事業団 殿
供給先 USER	宇治市東宇治浄化センター送風機設備工事 その2
図面名称 TITLE	全体配置図（3）
型式 TYPE	第3角法
単位 UNITS	mm
尺度 SCALE	1/50
承認 APPROVED BY	調査 CHECKED BY 製図 DRAWN BY 製造番号 SERIAL NO. 4103076
株式会社 電業社機械製作所 DMW CORPORATION	原図番号 DRAWING NO. BPT021-BS112 改訂 No. 2

日付 DATE	記事 CONTENTS
7月8日	メリフィス寸記
	基礎形、点検蓋台 追加。

98-東宇治処送-93 - 004

BBT122-CS223

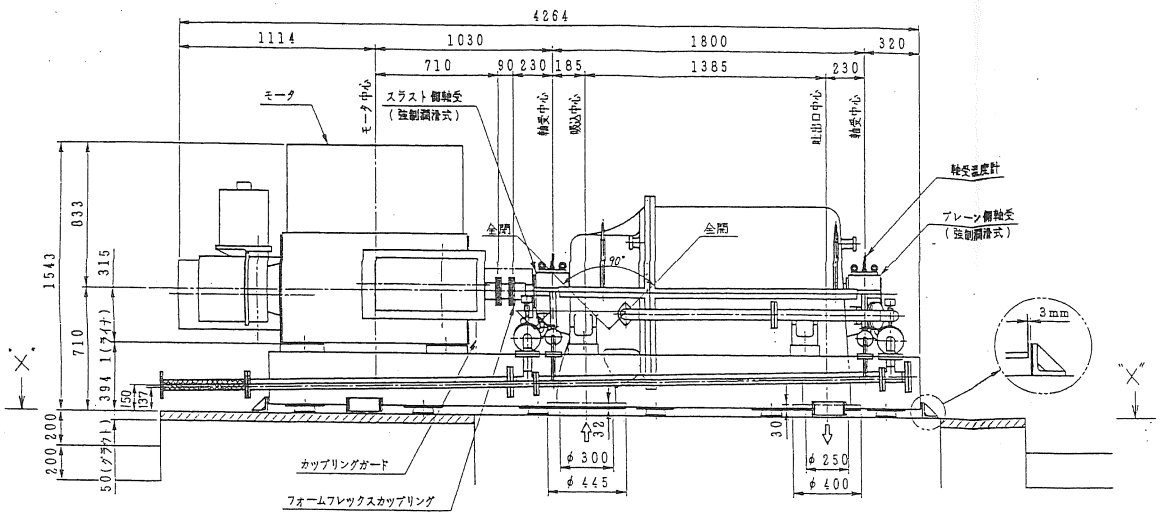

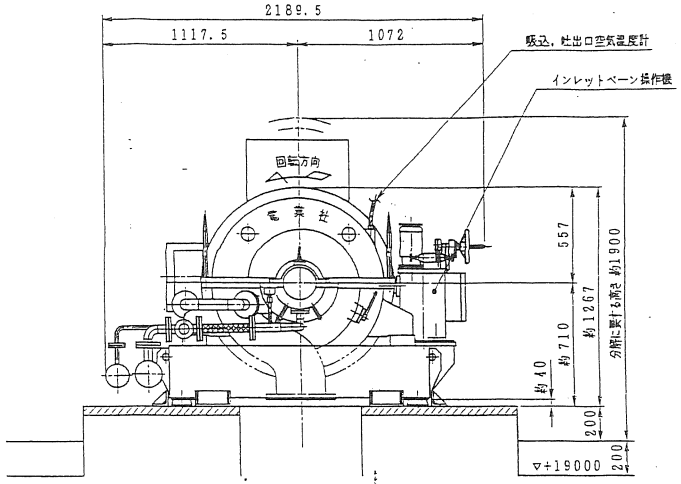

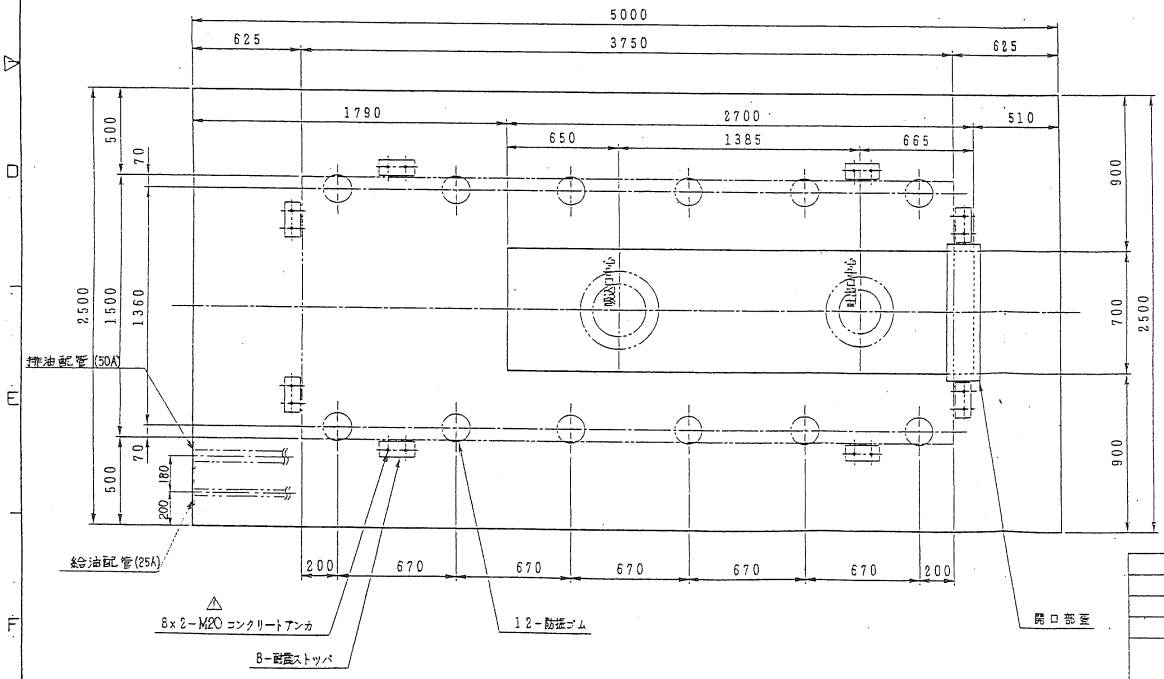

"X"－"X" 矢視

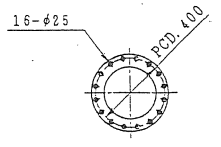

吸込口フランジ詳細
(300A JIS10K F.F.)

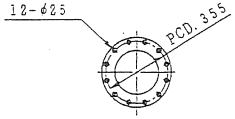

吐出し口フランジ詳細
(250A JIS10K F.F.)

仕様

ブロワ		電動機	
型式	BT7P-CNM	型式	ED70-ERLM（明電舎）
風量	83m³/min	電圧	400V
風圧	P₂=1.96 ΔP=58.8 P₁=60.76 kPa (6200mmAq)	周波数	60Hz
温度	20℃ (-15-35℃)	極数	2P
取扱気体	普通空気	出力	130kW
回転数	約3530 min⁻¹	回転数（同期）	3600 min⁻¹

注記

1. 本図により、1台製作致します。
2. ブロワと電動機を同時に吊上げることは厳禁願います。
3. 軸受潤滑油は、ISO-VG-32添加タービン油を御使用下さい。

番号 203

御注文主 CUSTOMER	日本下水道事業団 殿
供給先 USER	宇治市東宇治浄化センター送風機設備工事その2
図面名称 TITLE	φ300／250 片吸込形 7段ターボブロワ据付図
型式 TYPE	φ300／250 BT7P-CNM
承認 APPROVED BY	
調査 CHECKED BY	
製図 DRAWN BY	
製造番号 SERIAL NO.	4103076
株式会社 電業社機械製作所 DMW CORPORATION	原図番号 DRAWING NO. BBT122-CS223
第3角法 3RD ANGLE PROJECTION	
単位 UNITS	mm
尺度 SCALE	1／20
変更 REV.	1

回数 REV.NUMB	年月日 DATE	承認 APPROVED BY	変更者 REVISED BY	記事 CONTENTS
1				耐震ストッパ取付アンカサイズ訂正

REVISIONS 履歴

98-東宇治処送-93-018

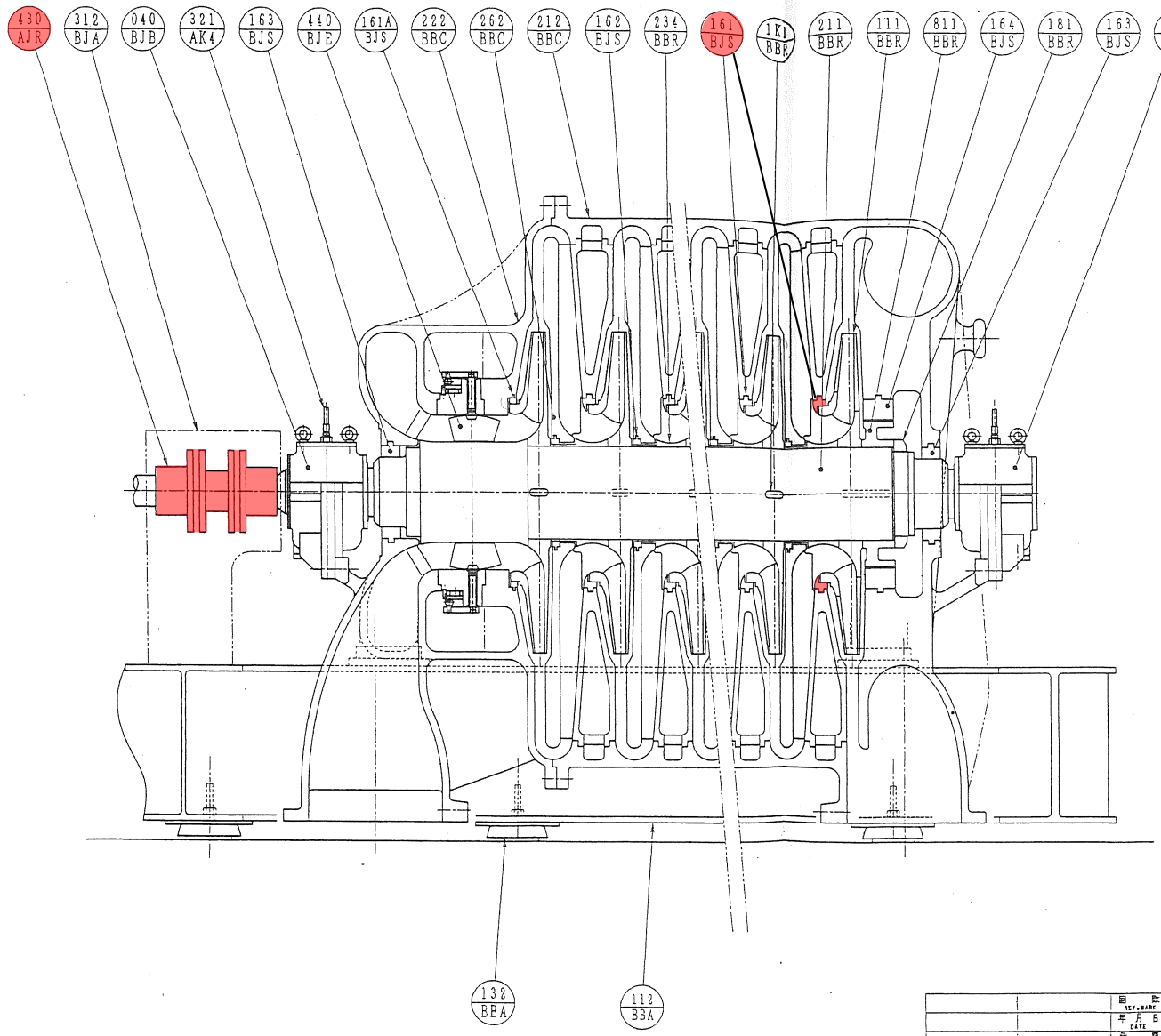

CLA	符号	部品名称	材質	1台分個数 全体	1台分個数 予備	摘要
BBR	111	インペラ	AC4C-T6	7		
	211	シャフト	S45C	1		
	234	シャフトスリーブ	SS400	6		
	811	バランスピストン	SS400	1		
	181	インペラ止めナット	SS400	1		
	1K1	インペラ用キー	S45C	7		
BBC	262	ステージケース	FC250	6組		
	212	ケーシング	FC250	1組		
	222	吸込カバー	FC250	1組		
BJS	161	マウスラビリンス(1)	FC250 WJ8	6組		
	161A	マウスラビリンス(2)	FC250 WJ8	1組		
	164	バランスラビリンス	FC250 WJ8	1組		
	162	ステージラビリンス	FC250 WJ8	6組		
	163	エンドラビリンス(1)	FC250 WJ8	2組		
BJE	440	インレットベーン	SS400 他	1式		
BJB	030	プレーン側滑り軸受箱	FC250 WJ2 他	1式	1組	但し予備は軸受のみ
	040	スラスト側滑り軸受箱	FC250 WJ2 他	1式	1組	〃
BBA	111	共通ベース	SS400	1		
	132	防振ゴム	——	1式		
AJR	430	フォームフレックスカップリング	——	1組		
BJA	312	カップリングガード	SS400	1		
AK4	321	振点付温度計	——	1		

※着色部は取替部品を示す。

回数 REV. MARK	年月日 DATE	承認 APPROVED BY	変更者 REVISED BY	記事 CONTENTS

変更 REVISIONS

番号 204

御注文主 CUSTOMER	日本下水道事業団 殿
供給先 USER	宇治市東宇治浄化センター 送風機設備工事その2
図面名称 TITLE	φ300／250耗片吸込形 ターボブロワ 組立断面図
型式 TYPE	BT7P-CNM

第3角法 3RD ANGLE PROJECTION
単位 UNITS mm
尺度 SCALE NOT

承認 APPROVED BY	調査 CHECKED BY	製図 DRAWN BY	製造番号 SERIAL NO.
・・	・・	・・	4103076

株式会社 電業社機械製作所 DMW CORPORATION

原図番号 DRAWING NO. BBT123-CS222

変更 REV 0

98-東宇治処送-93-019

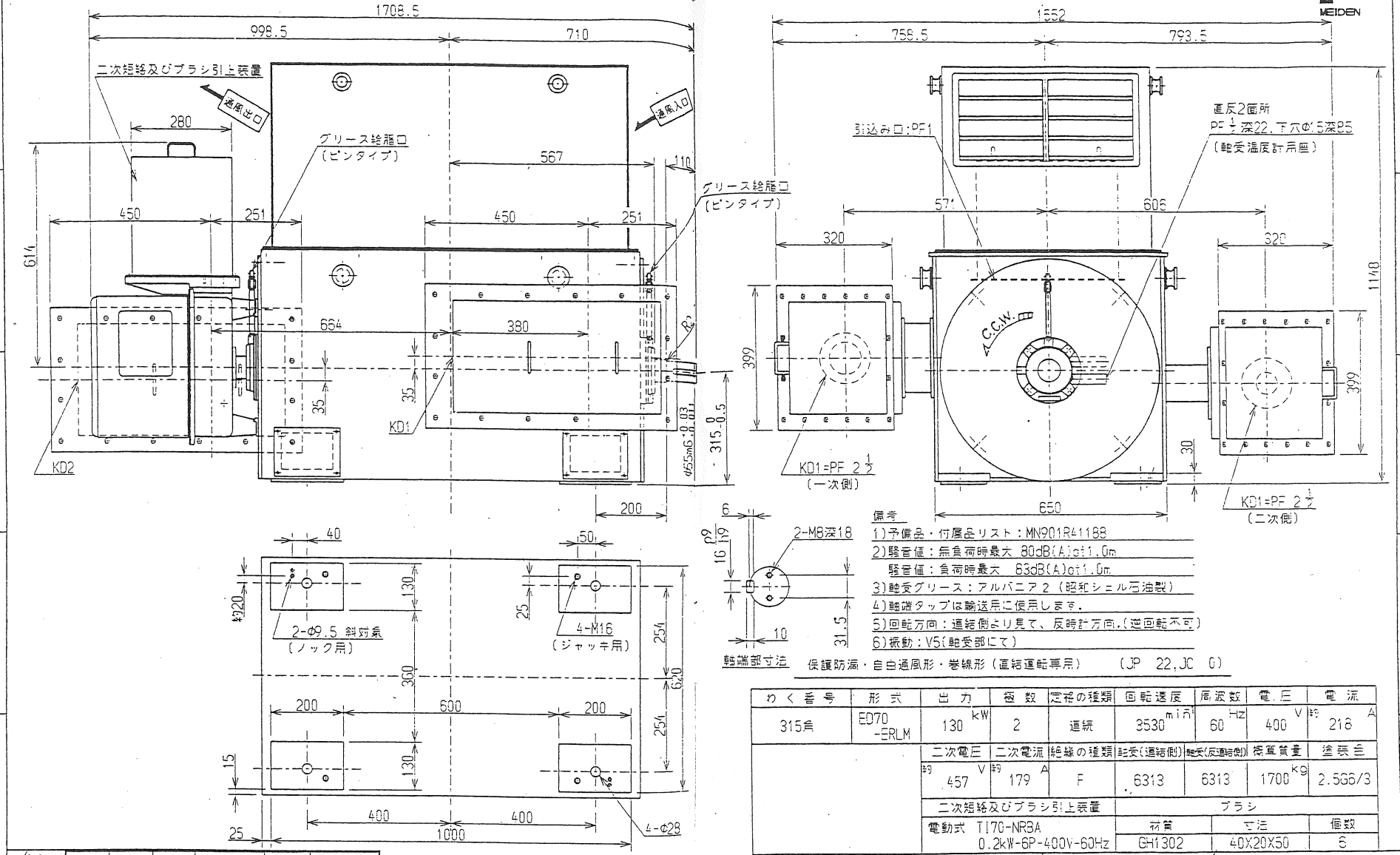

脚部寸法(電動機裏面ヨリ見る)

備考
1)予備品・付属品リスト:MN901R41188
2)騒音値:無負荷時最大 80dB(A)at1.0m
騒音値:負荷時最大 83dB(A)at1.0m
3)軸受グリース:アルバニア2(昭和シェル石油製)
4)軸端タップは輸送用に使用します。
5)回転方向:連結側より見て、反時計方向。(逆回転不可)
6)振動:V5(軸受部にて)

保護防滴・自由通風形・巻線形(直結運転専用) (JP 22,JC 0)

わく番号	形式	出力	極数	定格の種類	回転速度	周波数	電圧	電流
315角	ED70 -ERLM	130 kW	2	連続	3530 min⁻¹	60 Hz	400 V	約 218 A
		二次電圧	二次電流	絶縁の種類	軸受(連結側)	軸受(反連結側)	概算質量	塗装色
		約 457 V	約 179 A	F	6313	6313	1700 kg	2.5G6/3
		二次短絡及びブラシ引上装置			ブラシ			
		電動式 TI70-NR3A 0.2kW-6P-400V-60Hz			材質	寸法	個数	
					GH1302	40X20X50	6	

承認	調査	担当	製作番号	番号	205
			4103076		
株式会社電業社機械製作所					

MARK 記号	DESCRIPTIONS 記事	DESIGN 担当	DATE 年月日
	REVISION 訂正		

数量: 1 台

APPROVED BY 承認	CHECKED BY 照査	DESIGNED BY 担当	TITLE 名称 No.4 三相誘導電動機 外形寸法図
	UNIT 単位 mm	SCALE 尺度 :	

MEIDENSHA CORPORATION
株式会社 明電舎

JOB No. 工号 ACO9467 4B9956N
DWG. No. 図番 MN200R30026
REV.MARK

98-東宇治処送-93-020

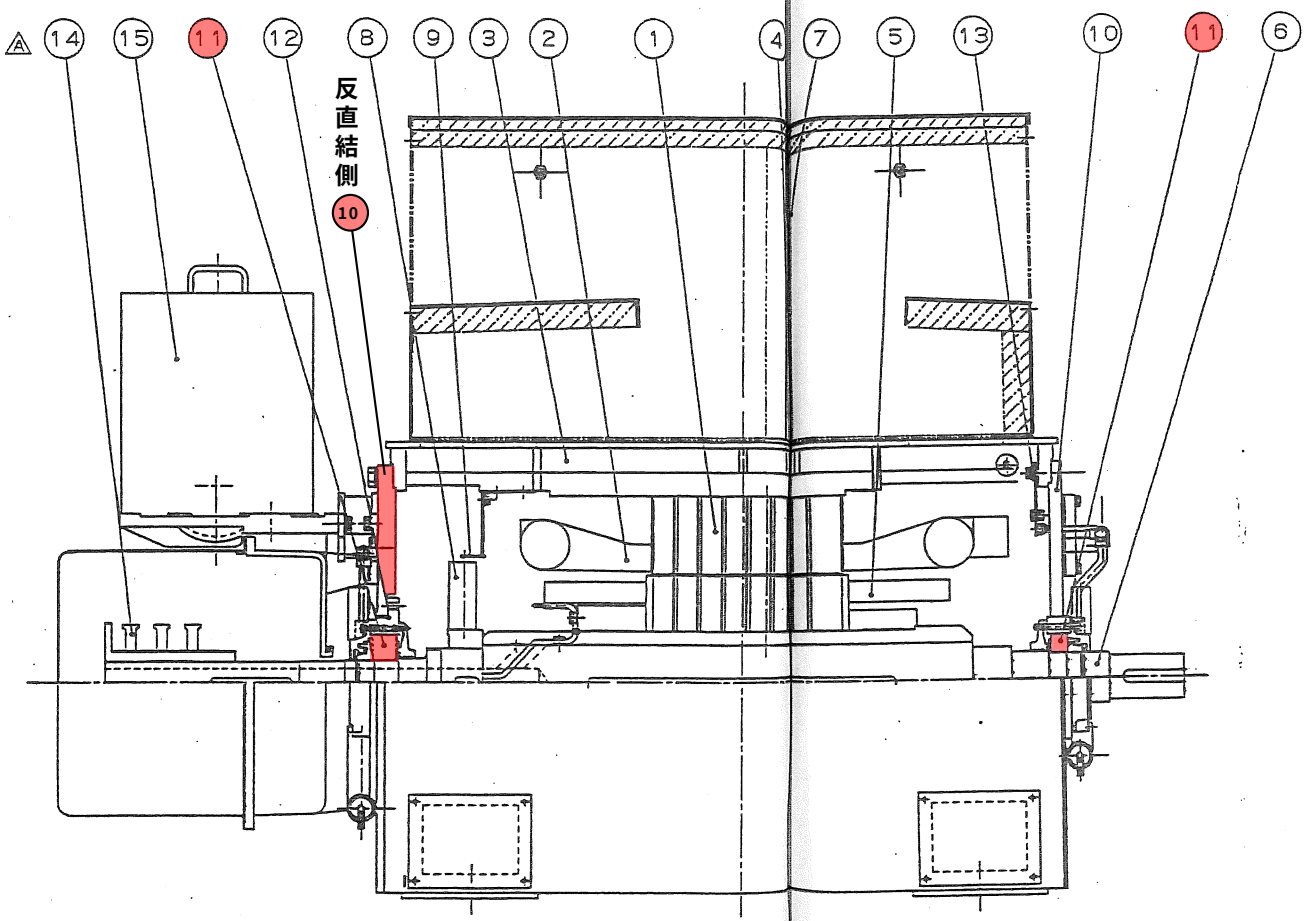

番号	名　称
1	固定子鉄心
2	固定子巻線
3	フレーム
4	回転子鉄心
5	回転子巻線
6	シャフト
7	サイレンサー
8	羽根
9	風案内
10	ブラケット
11	軸受
12	ベアリングウケ
13	スペースヒータ
14	スリップリング
15	電動ブラシ引上装置

※着色部は取替部品を示す。

44

MARK 記号	DESCRIPTIONS 記事	DESIGN 担当	DATE 年月日
A	1ケ所変更－A付	高原	
	REVISION 訂正		

APPROVED BY承認	CHECKED BY検定	DESIGNED BY担当	TITLE 名称
			電動機構造図
	UNIT 単位 mm	SCALE 尺度 NONE	
MEIDENSHA CORPORATION 株式会社 明電舎		JOB NO. 工号	DWG. NO. 図番 MW3R340624

REV MARK A

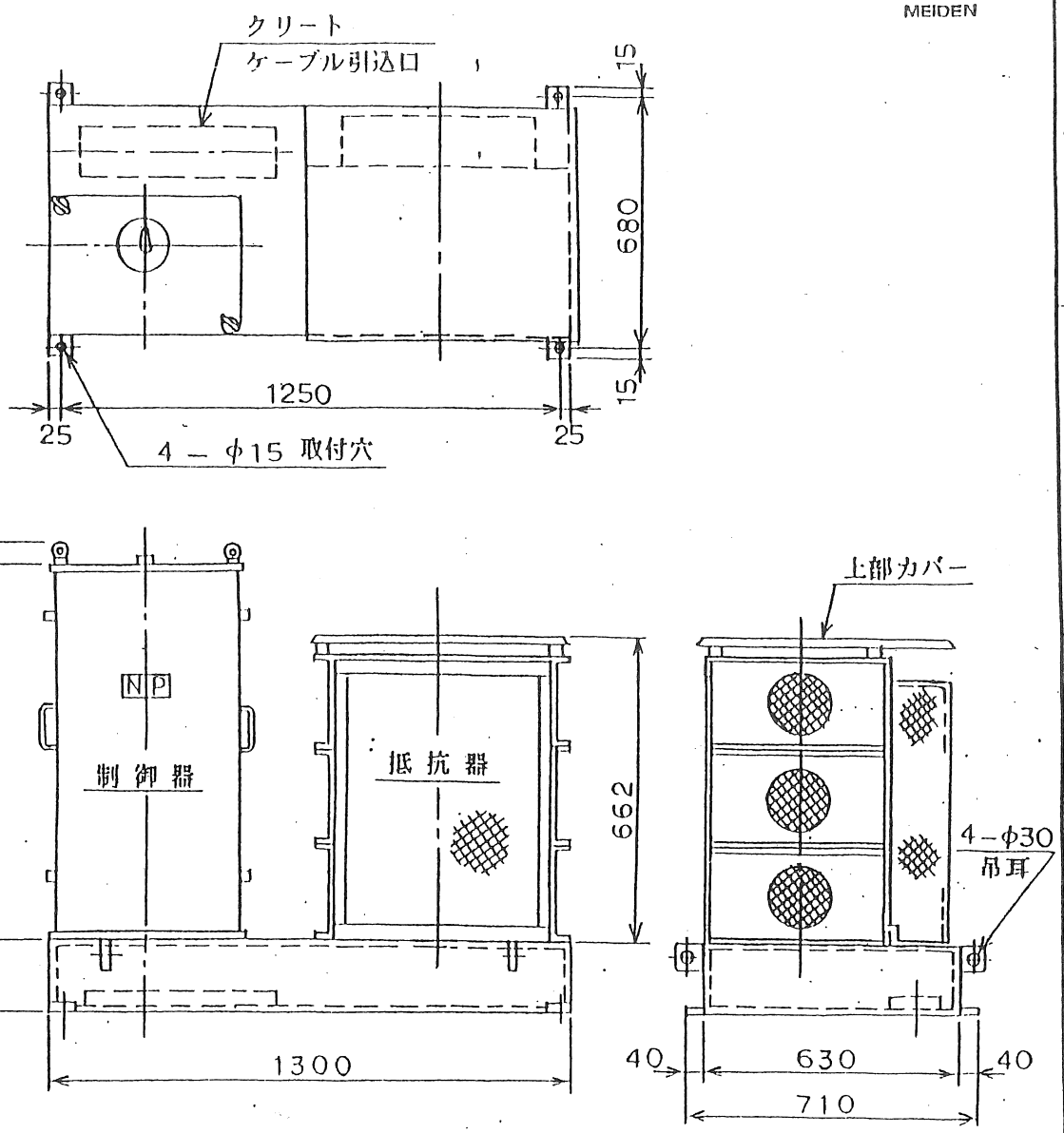

注記　1．制御器と抵抗器間の配線はしてあります。
2．本器を上部に吊り上げる際は
上部カバー（防滴カバー）を外して下さい。

MARK 記号	DESCRIPTIONS 記事	DESIGN 担当	DATE 年月日
	REVISION 訂正		

APPROVED BY 承認	CHECKED BY 照査	DESIGNED BY 担当	TITLE 名称
			制御器及び抵抗器
	UNIT 単位 mm	SCALE 尺度 :	

MEIDENSHA CORPORATION 株式会社 明電舎	JOB No. 工号 ACO 8167 ON 9777N	DWG. No. 図番 A421-46747	REV.MARK

98-東宇治処送-93 - 023

BJE440-CS122

CLA NO	符号	部品名称	材質	1台分個数 常備	1台分個数 予備	摘要
BJE	441	ベーン保持リング	SS400	1組		
	442	インレットベーン	SS400 SUS304	12		
	443	レバー	SS400 S45C	12		
	444	駆動リング	SS400	1組		
	445	ストッパリング	SS400	1組		
	446	リングブッシュ	HBsC4他	1組		
	44A	レバーアーム	SS400 S45C	1		
	44B	スピンドル	S45C	1		
	44C	ブッシング	HBsC4他	1式		
	44D	スピンドルカバー	SS400	1		
	511	ベーン操作レバー	SS400	1		

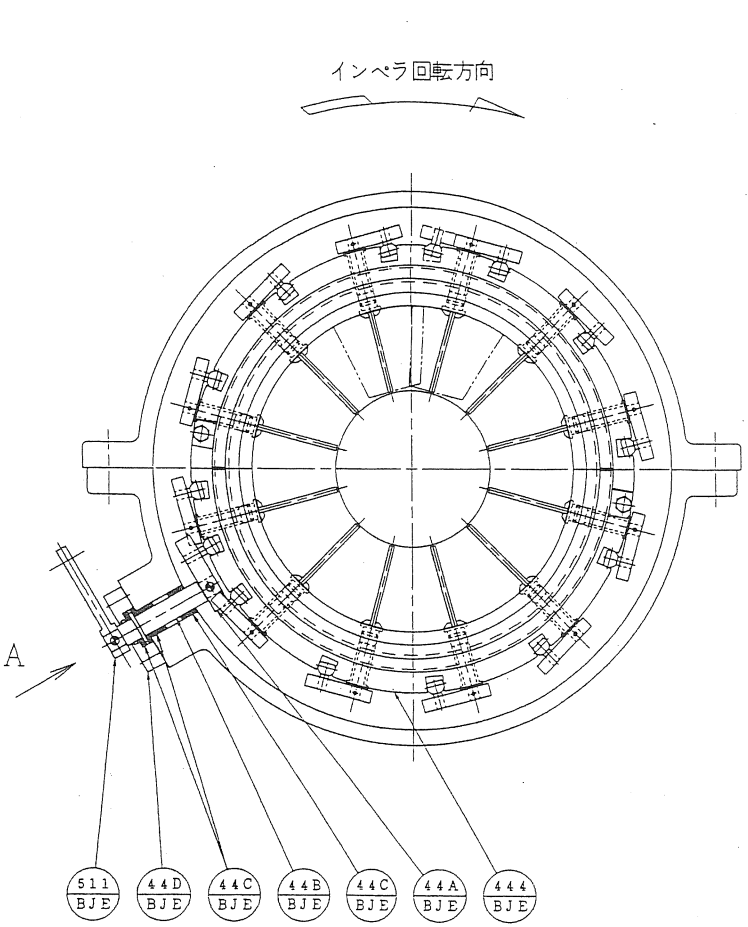

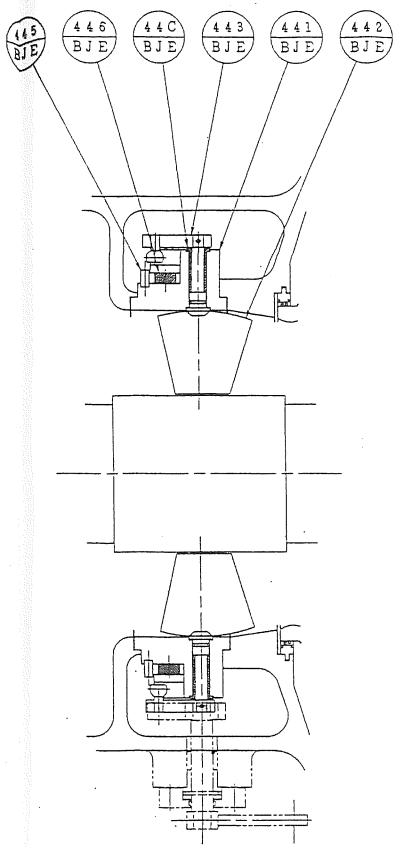

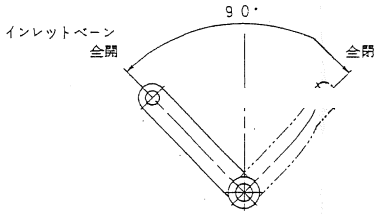

A 矢視

番号 209

第3角法 3RD ANGLE PROJECTION

回数 REV.MARK	年月日 DATE	承認 APPROVED BY	変更者 REVISED BY	記事 CONTENTS

REVISIONS 履歴

図面名称 TITLE	インレットベーン組立断面図		単位 UNITS mm
型式 TYPE			尺度 SCALE NOT
承認 APPROVED BY	調査 CHECKED BY	製図 DRAWN BY	製造番号 SERIAL NO. 4103076
株式会社 電業社機械製作所 DMW CORPORATION		原図番号 DRAWING NO. BJE440-CS122	変更 REV 0

98-東宇治処送-93-028

A3-121311

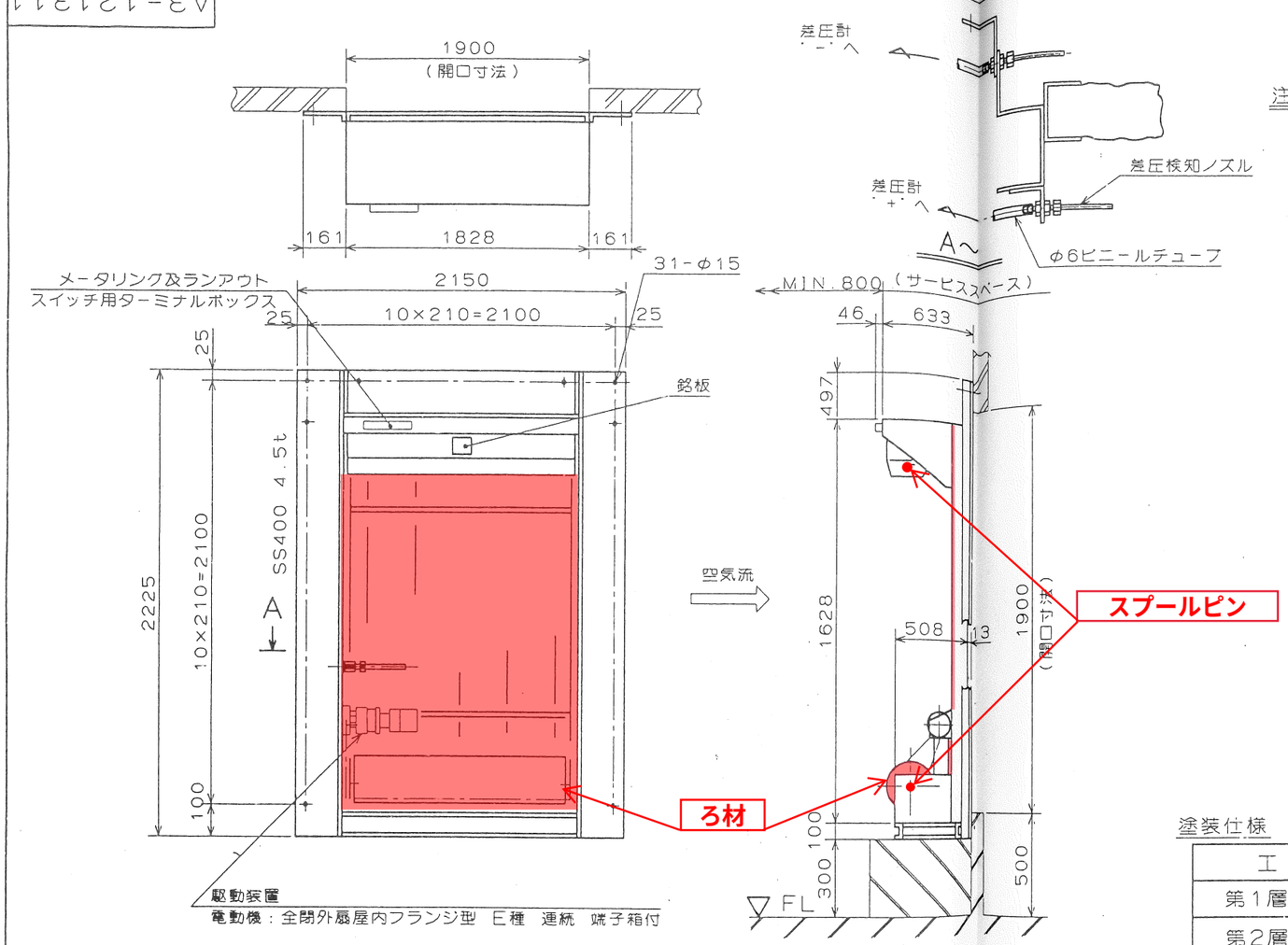

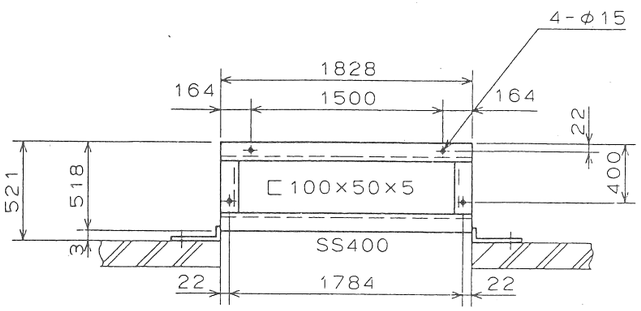

注記

1. 本装置の基礎は，水平になる様据え付け願います．
2. 気流は沪過面に対して直角となる様，且つ沪過風速は均一となる様充分整流願います．

仕様	
型式	"V-J"
型番	#6-54
風量	350 m³/min
風速	2.4 m/sec
圧力損失 (v=2.5m/s)	初期： 4.5 mmH2O 運転時：8.5〜12.0 mmH2O
電源	400V-60Hz-3φ
効率	85% (重量法 v=2.5m/s)
電動機	0.2kw-4p
塗装色	P16-513(マンセル2.5G6/3)(全ツヤ)
重量	300 kg
数量	1 基
付属品	初期沪材
予備品	沪材 #6 × 1巻

塗装仕様

工程	塗装系	塗料名	膜厚(μm)
第1層(下塗)	エポキシ樹脂系	エポキシ樹脂	35
第2層(下塗)		〃	35
第3層(中塗)		〃	25
第4層(上塗)		エポキシ樹脂	25

※着色部は取替部品を示す。

承認	調査	担当	製作番号	番号	601
			4102788		
株式会社電業社機械製作所					

宇治市東宇治浄化センター 殿

図面来歴	△						
	△						
	△						
	△						
	△						

図法	製作数	承認	審査	審査	設計	製図
第3角法	台分 項 組					
尺度 ———						

日本エアー・フィルター株式会社

乾式エアフィルタ
(#6-54 ロール・オ マティック)
外形寸法図

図番 A3-121311 ⓪

種別 OM

類別

収納

96—東宇治処送—81— 106