計画平面図 S=1:100

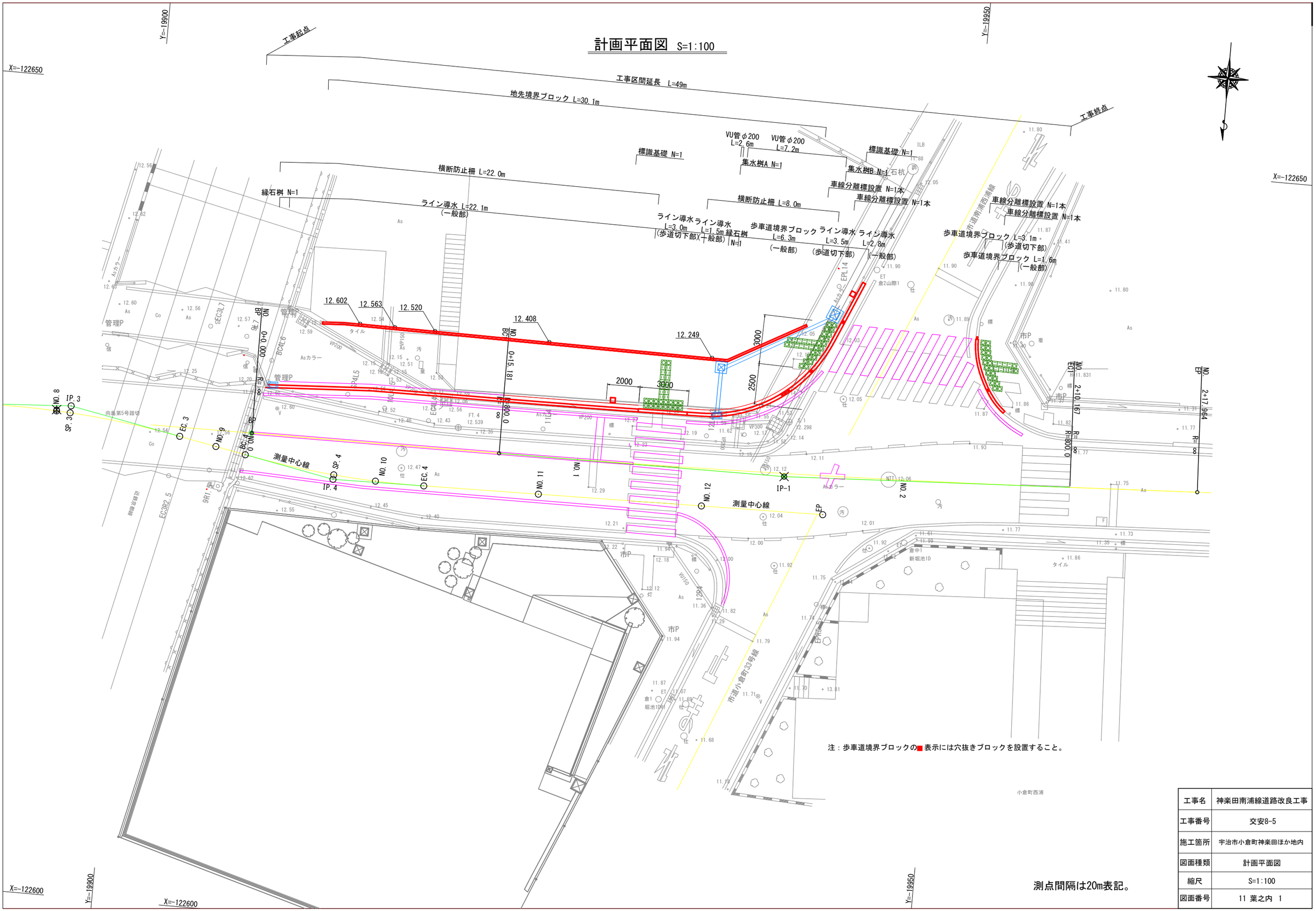

注：歩車道境界ブロックの■表示には穴抜きブロックを設置すること。

測点間隔は20m表記。

工事名	神楽田南浦線道路改良工事
工事番号	交安8-5
施工箇所	宇治市小倉町神楽田ほか地内
図面種類	計画平面図
縮尺	S=1:100
図面番号	11 葉之内 1

縦断図 V=1:100 H=1:250

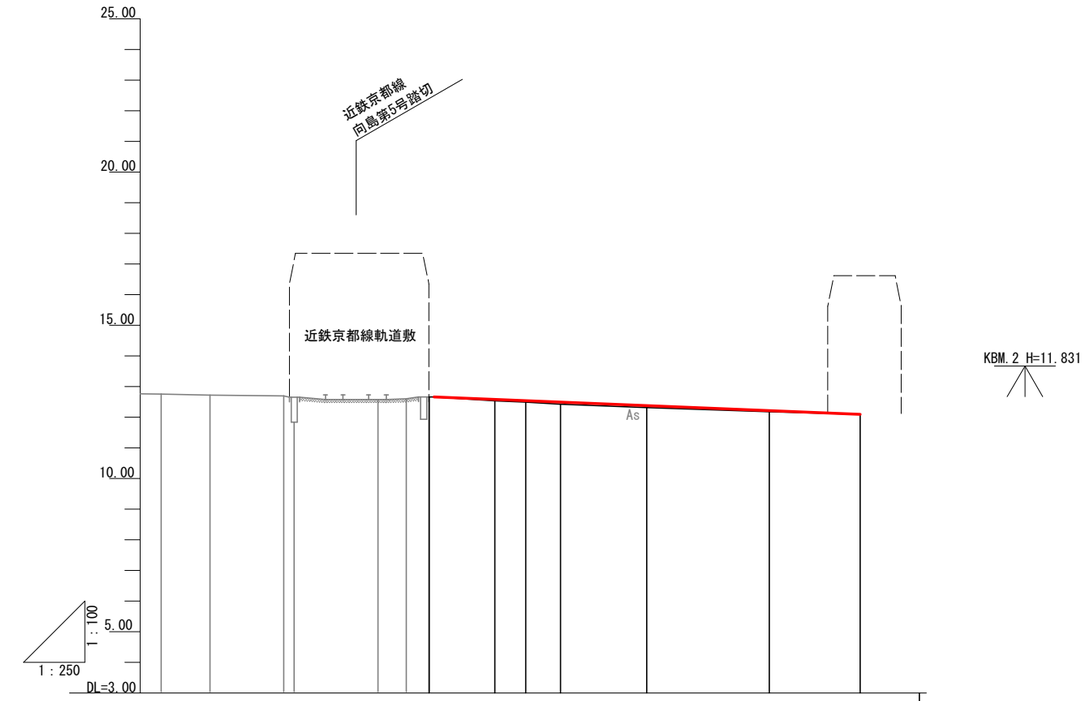

| | | |

標準断面図 S=1:50

(NO.0+17.756)付近　NO.11

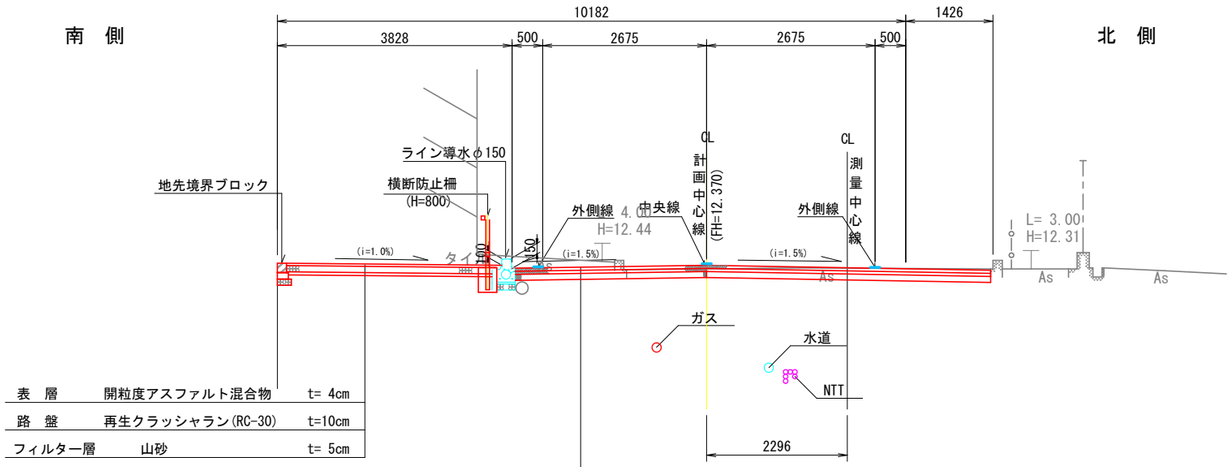

注：測点の(　)内数値は計画中心線測点を示す。

工事名	神楽田南浦線道路改良工事
工事番号	交安8-5
施工箇所	宇治市小倉町神楽田ほか地内
図面種類	標準断面図
縮尺	S=1:50
図面番号	11 葉之内 3

横断図(1) S=1:100

EC.3
No. 8+7.701
GH=12.54
FH=

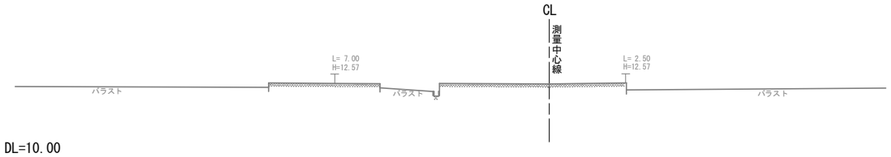

DL=10.00

SP.4
(No. 0+5.403)
(GH=12.53)
(FH=12.560)

SP.4
No. 9+7.421
GH=12.53
FH=

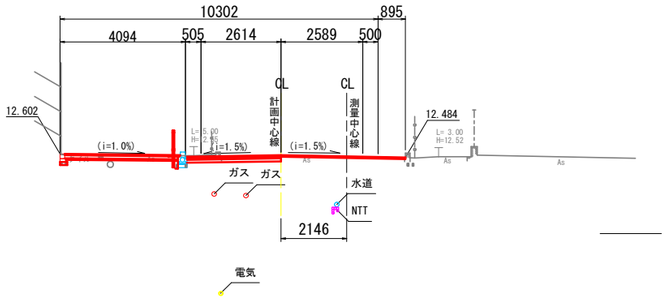

DL=10.00

NO.8
GH=12.65
FH=

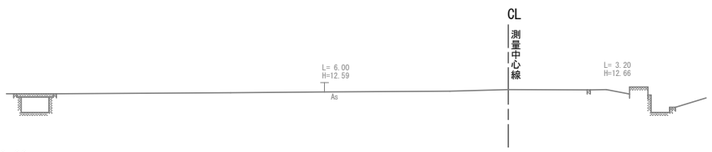

DL=10.00

BC.4
(No. 0)
(GH=12.61)
(FH=12.648)

BC.4
No. 9+1.868
GH=12.61
FH=

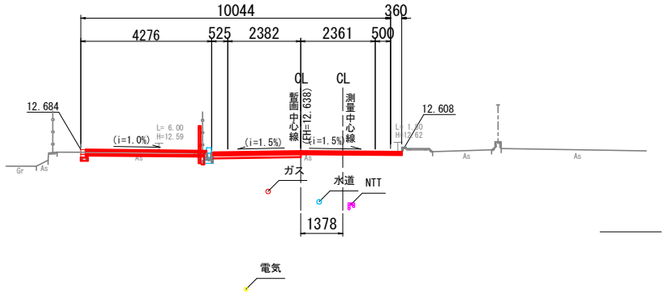

DL=10.00

BC.3
No. 7+3.979
GH=12.68
FH=

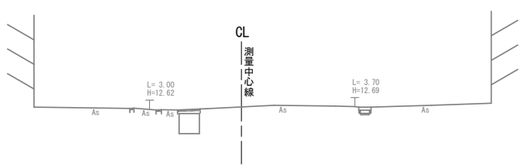

DL=10.00

NO.9
GH=12.56
FH=

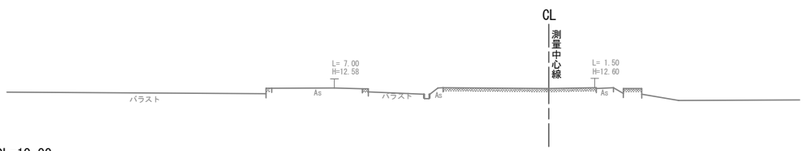

DL=10.00

注：測点の( )内数値は計画中心線測点を示す。

工事名	神楽田南浦線道路改良工事
工事番号	交安8-5
施工箇所	宇治市小倉町神楽田ほか地内
図面種類	横断図 (1)
縮尺	S=1:100
図面番号	11 葉之内 4

横断図(2) S=1:100

(NO.0+17.756)
(GH=12.31)
(FH=12.370)

NO.11
GH=12.33
FH=

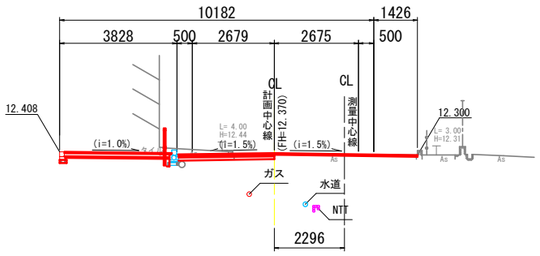

DL=10.00

EC.4
(No.0+10.730)
(GH=12.42)
(FH=12.479)

No.10+2.974
GH=12.43
FH=

(NO.12+7.313)
(GH=12.09)
(FH=)

E P
GH=12.04
FH=

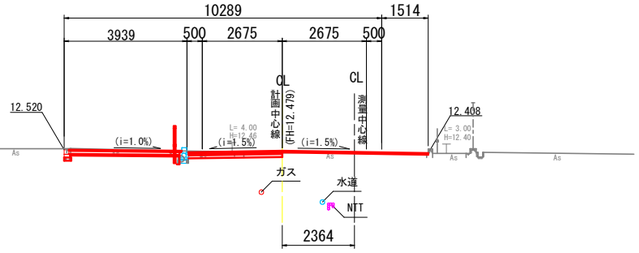

DL=10.00

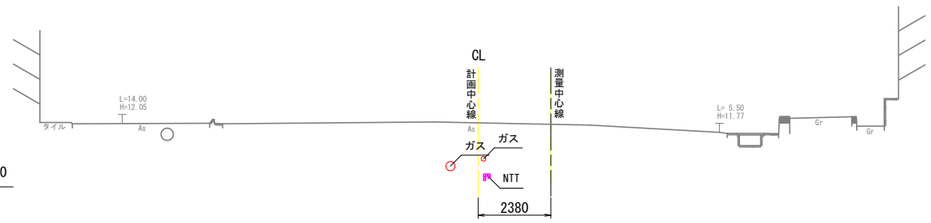

DL=10.00

注：測点の( )内数値は計画中心線測点を示す。

(NO.0+7.882)
(GH=12.49)
(FH=12.523)

NO.10
GH=12.49
FH=

(NO.1+7.757)
(GH=12.19)
(FH=12.215)

NO.12
GH=12.18
FH=

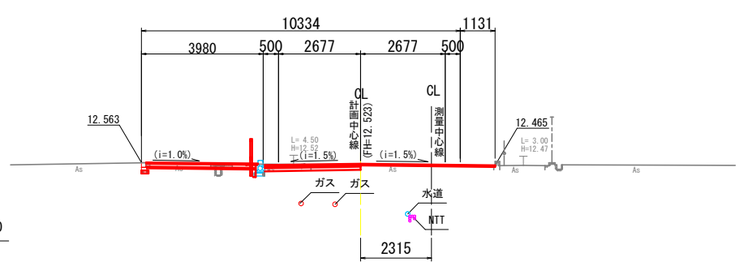

DL=10.00

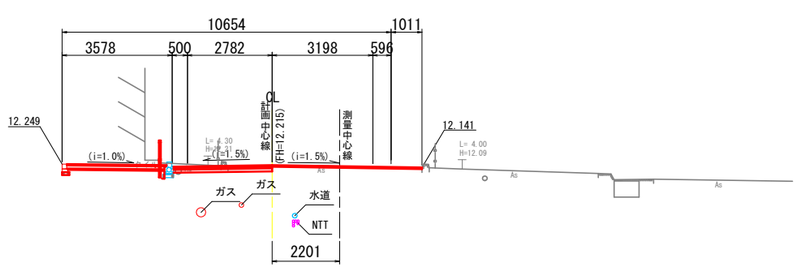

DL=10.00

工事名	神楽田南浦線道路改良工事
工事番号	交安8-5
施工箇所	宇治市小倉町神楽田ほか地内
図面種類	横断図 (2)
縮尺	S=1:100
図面番号	11 葉之内 5

舗装工平面図 S=1:100

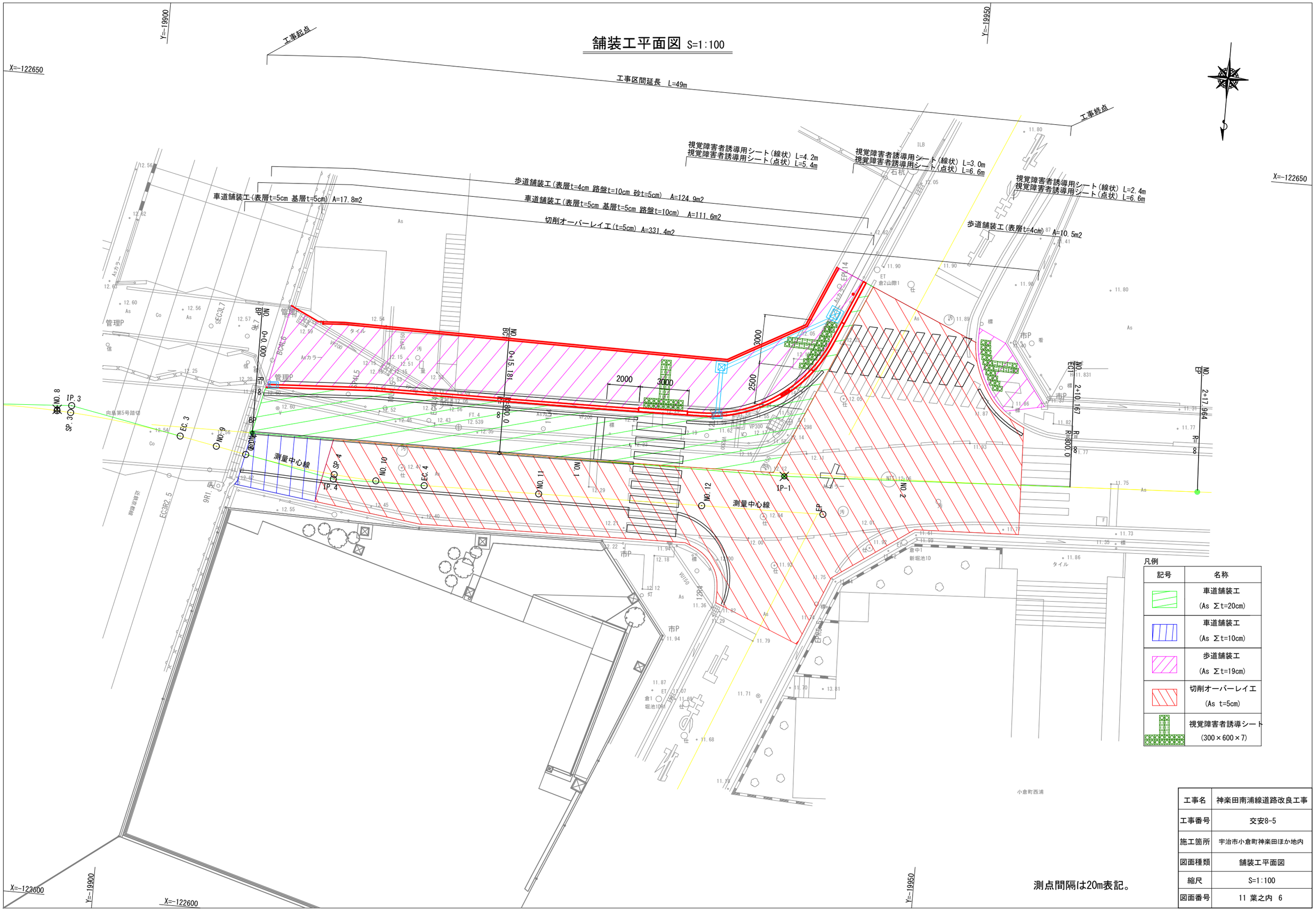

凡例

記号	名称
	車道舗装工 (As Σt=20cm)
	車道舗装工 (As Σt=10cm)
	歩道舗装工 (As Σt=19cm)
	切削オーバーレイ工 (As t=5cm)
	視覚障害者誘導シート (300×600×7)

測点間隔は20m表記。

工事名	神楽田南浦線道路改良工事
工事番号	交安8-5
施工箇所	宇治市小倉町神楽田ほか地内
図面種類	舗装工平面図
縮尺	S=1:100
図面番号	11 葉之内 6

区画線工平面図 S=1:100

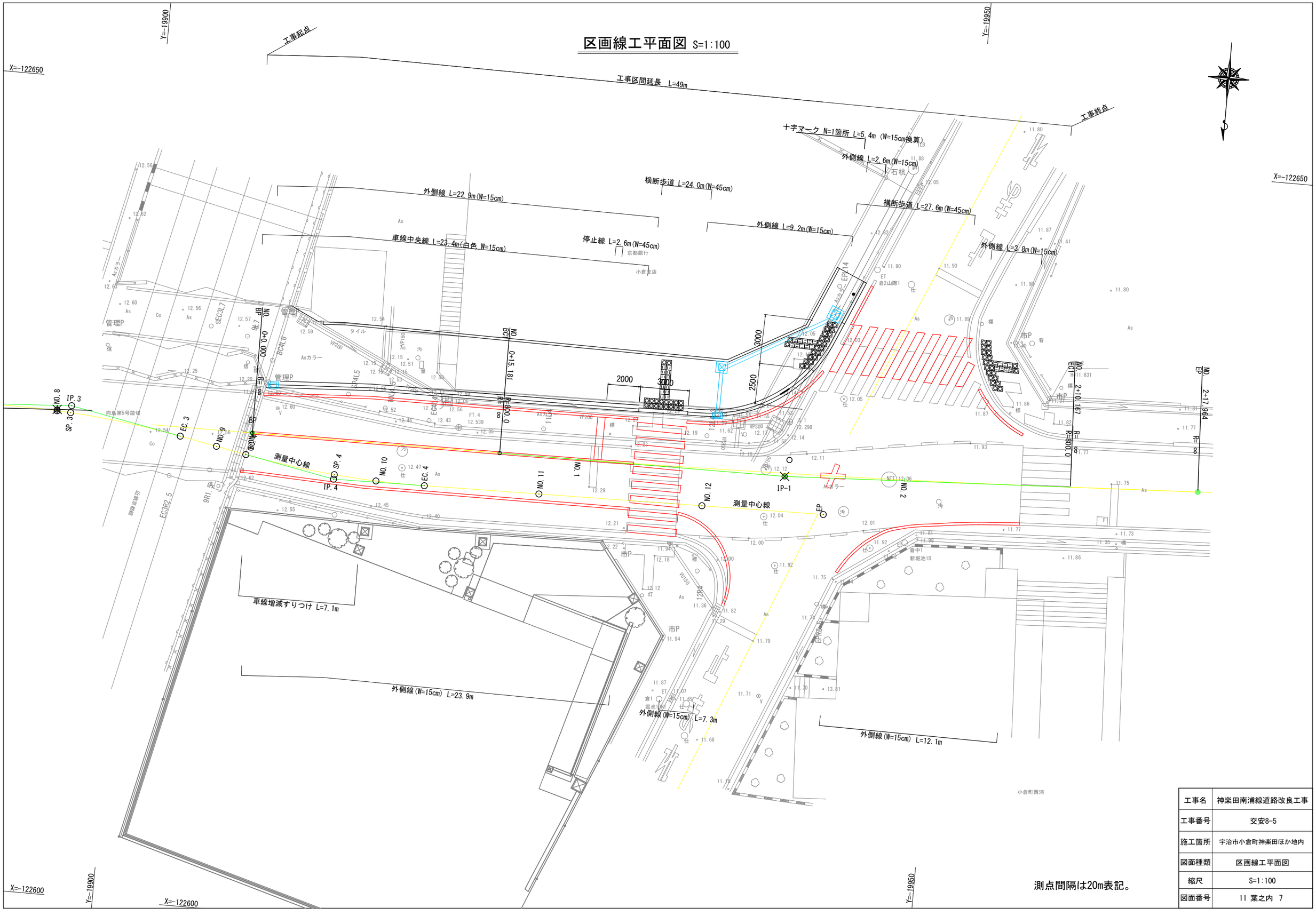

測点間隔は20m表記。

工事名	神楽田南浦線道路改良工事
工事番号	交安8-5
施工箇所	宇治市小倉町神楽田ほか地内
図面種類	区画線工平面図
縮尺	S=1:100
図面番号	11 葉之内 7

構造図(1) S=1:20

集水桝A
400×400×800

A-A断面

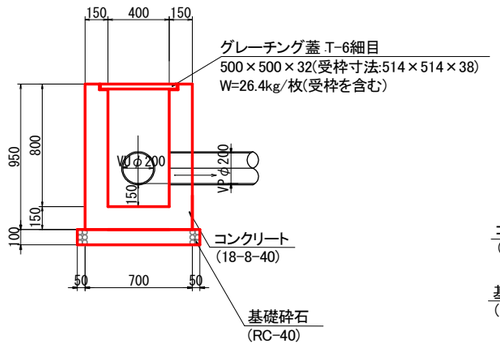

グレーチング蓋 T-6細目
500×500×32(受枠寸法:514×514×38)
W=26.4kg/枚(受枠を含む)

B-B断面

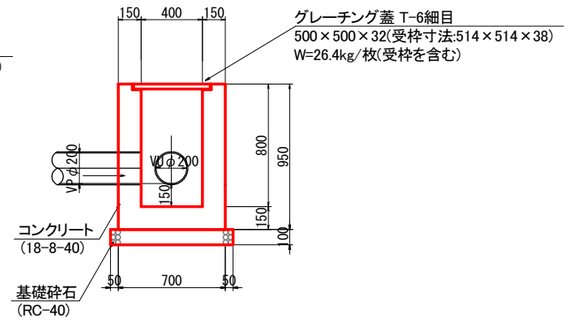

グレーチング蓋 T-6細目
500×500×32(受枠寸法:514×514×38)
W=26.4kg/枚(受枠を含む)

平面図

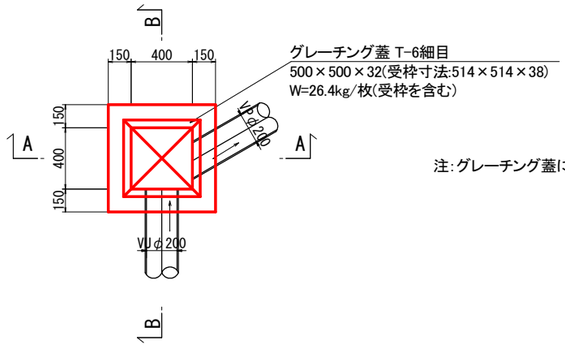

グレーチング蓋 T-6細目
500×500×32(受枠寸法:514×514×38)
W=26.4kg/枚(受枠を含む)

注:グレーチング蓋については同等品、もしくはこれ以上のものを用いる。

集水桝B
500×500×800

A-A断面

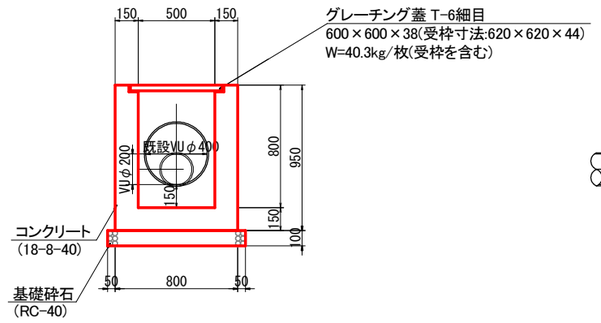

グレーチング蓋 T-6細目
600×600×38(受枠寸法:620×620×44)
W=40.3kg/枚(受枠を含む)

B-B断面

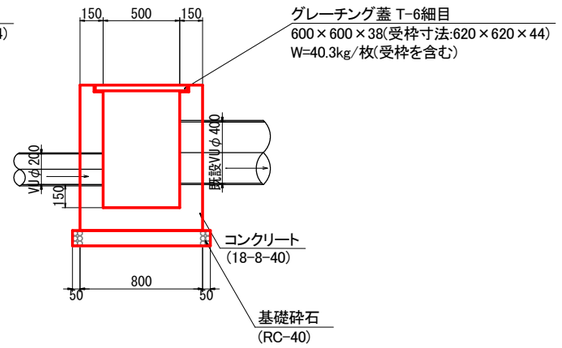

グレーチング蓋 T-6細目
600×600×38(受枠寸法:620×620×44)
W=40.3kg/枚(受枠を含む)

平面図

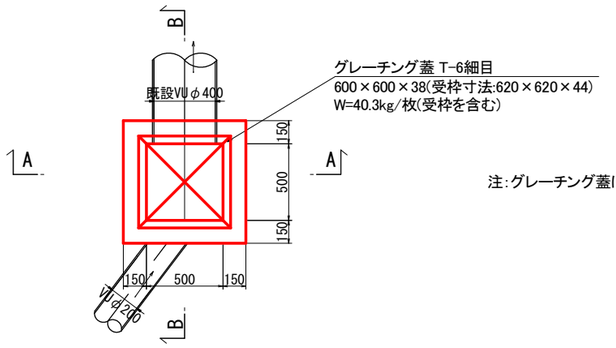

グレーチング蓋 T-6細目
600×600×38(受枠寸法:620×620×44)
W=40.3kg/枚(受枠を含む)

注:グレーチング蓋については同等品、もしくはこれ以上のものを用いる。

点状ｼｰﾄ標準図 S=1:10
視覚障害者誘導用ｼｰﾄ

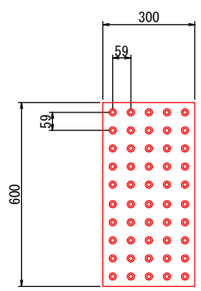

線状ｼｰﾄ標準図 S=1:10
視覚障害者誘導用ｼｰﾄ

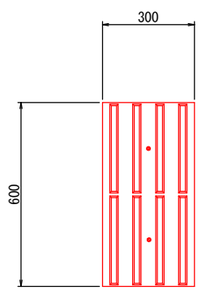

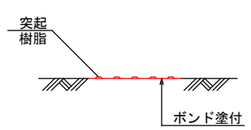

車線分離標（ラバーポール） S=1:10
可変式（1本脚）

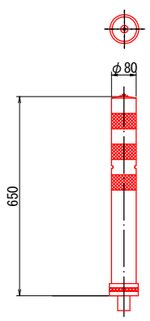

VU管φ200

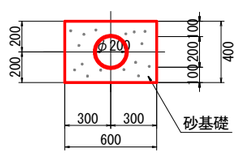

工事名	神楽田南浦線道路改良工事
工事番号	交安8-5
施工箇所	宇治市小倉町神楽田ほか地内
図面種類	構造図（1）
縮尺	図示
図面番号	11 葉之内 8

構造図(2) S=1:20

ライン導水（歩道切下部）

平面図

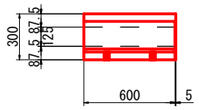

側面図

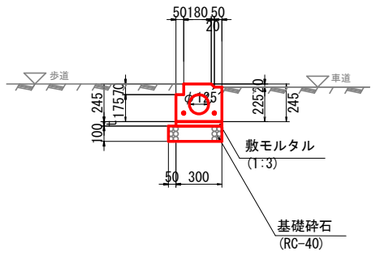

正面図

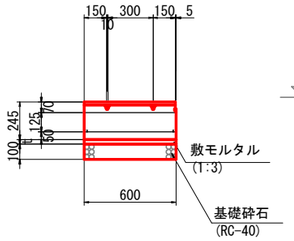

ライン導水（一般部）

平面図

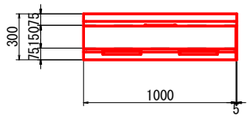

側面図

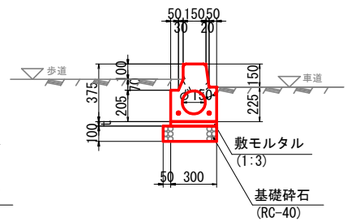

正面図

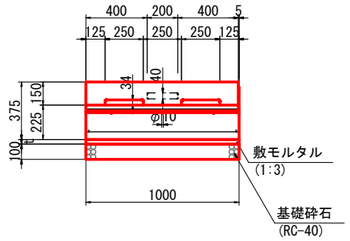

注：ライン導水(一般部)は車道及び歩道の両側穴抜きタイプとする。

横断防止柵

平面図

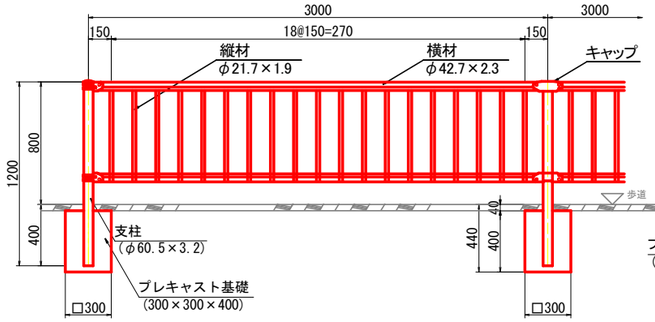

側面図

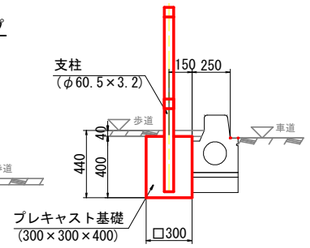

注：横断防止柵はこれと同等品、もしくはこれ以上のものとする。
周辺環境に配慮し、色はダークブラウン色を使用すること。

標識基礎
400×200×400

断面図

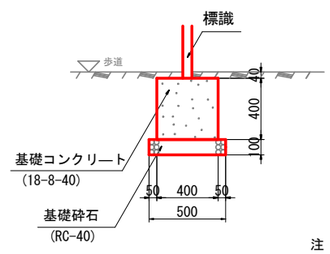

平面図

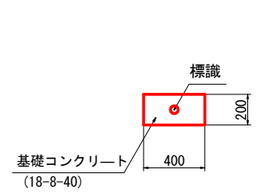

注：標識本体は現場発生品を流用すること。

縁石桝

平面図

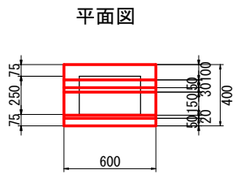

側面図

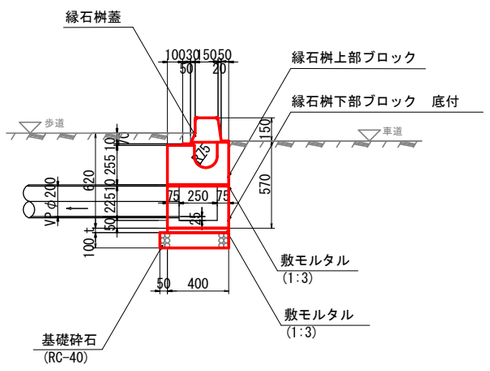

正面図

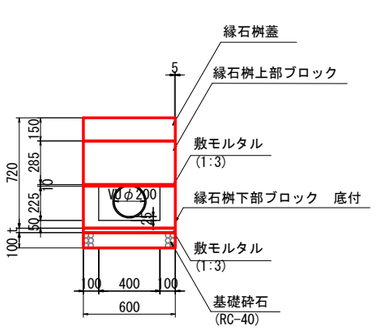

注：縁石桝蓋は上下開閉式

歩車道境界ブロック（一般部）

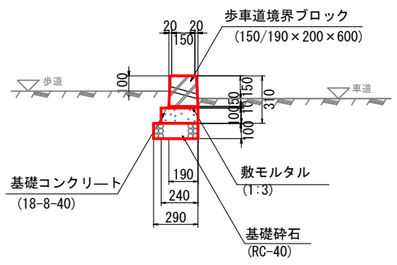

注：歩車道境界ブロック(一般部)は両面Rタイプとし、平面図内の
指定箇所に穴あきブロックを設置すること。

歩車道境界ブロック（歩道切下部）

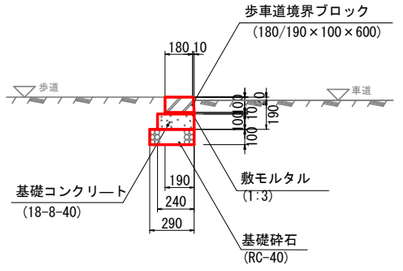

地先境界ブロック

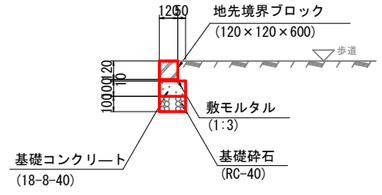

工事名	神楽田南浦線道路改良工事
工事番号	交安8-5
施工箇所	宇治市小倉町神楽田ほか地内
図面種類	構造図（2）
縮尺	S=1:20
図面番号	11 葉之内 9

撤去工平面図 S=1:100

工事起点
工事終点
工事区間延長 L=49m
地先境界ブロック取壊し L=0.8m
VU管φ150撤去 L=2.3m
舗装版切断(As t=10cm) L=44.3m
地先境界ブロック取壊し L=42.8m
VU管φ200撤去 L=5.3m
VU管φ200撤去 L=3.7m
VU管φ200撤去 L=17.3m
VU管φ200撤去 L=1.3m
VU管φ150撤去 L=2.3m
舗装版切断(As t=4cm) L=1.8m
集水桝1取壊し N=1
集水桝2取壊し N=1
集水桝3取壊し N=1
VU管φ300撤去 L=1.7m
VU管φ400撤去 L=7.5m
集水桝4取壊し N=1
集水桝5取壊し N=1
横断防止柵撤去 L=6.1m
ライン導水取壊し L=7.1m (一般部)
ライン導水取壊し L=3.5m (車道乗入部)
ライン導水取壊し L=12.1m (一般部)
標識基礎撤去 N=1
横断防止柵撤去 L=8.7m
ライン導水取壊し L=3.0m (歩道切下部)
縁石1取壊し L=9.5m
縁石2取壊し L=3.6m
縁石1取壊し L=3.9m
標識基礎撤去 N=1
横断防止柵撤去 L=3.2m
歩道舗装版破砕(As t=4cm) A=96.7m2
車道舗装版破砕(As t=10cm) A=74.0m2
縁石1取壊し L=3.1m
縁石2取壊し L=1.6m
歩道舗装版破砕(As t=4cm) A=10.5m2
舗装版切断(As t=4cm) L=1.8m
舗装版切断(As t=4cm) L=2.4m

X=-122650
Y=-19900
Y=-19950
X=-122600

向島第5号踏切
近鉄京都線
測量中心線
NO.8
IP.3
SP.3
NO.8+7.673
NO.9
NO.0+0.000
IP.4
SP.4
NO.10
NO.11
NO.12
NO.1
NO.2
BP
EP
2+17.964
2+10.167
R=800.0
R=8

凡例

記号	名称
	車道舗装版破砕 (As t=10cm)
	歩道舗装版破砕 (As t=4cm)

工事名	神楽田南浦線道路改良工事
工事番号	交安8-5
施工箇所	宇治市小倉町神楽田ほか地内
図面種類	撤去工平面図
縮尺	S=1:100
図面番号	11 葉之内 10

測点間隔は20m表記。

撤去工構造図 S=1:20

集水桝1
400×400×350

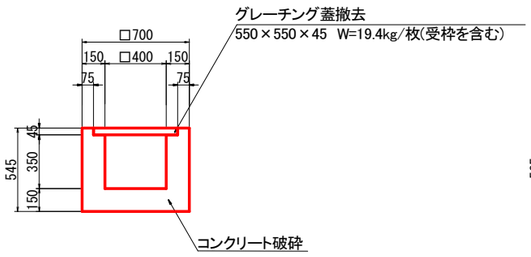

集水桝2
400×400×330

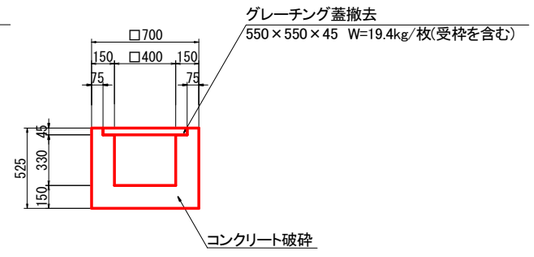

集水桝3
400×400×420

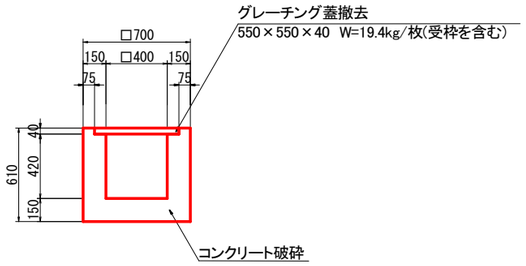

集水桝4
500×500×600

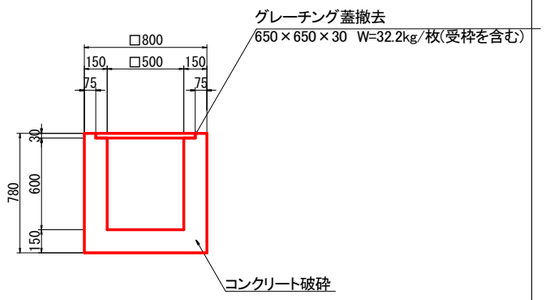

集水桝5
600×600×600

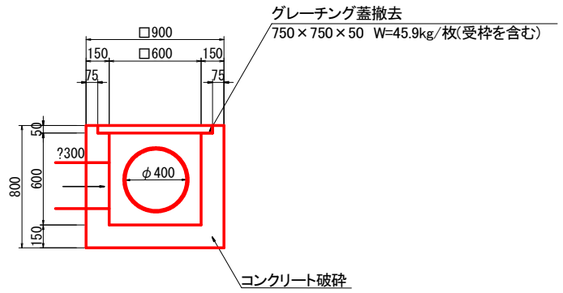

ライン導水
（車両乗入部）

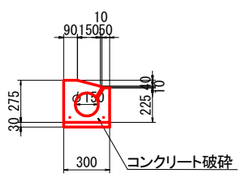

ライン導水
（歩道切下部）

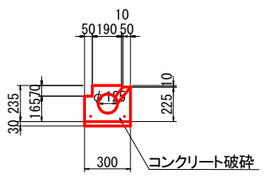

ライン導水
（一般部）

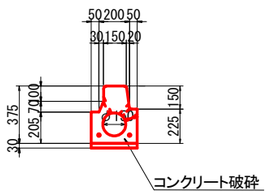

縁石1

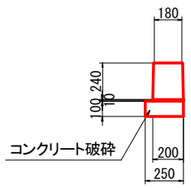

縁石2

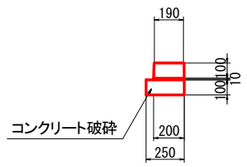

地先境界ブロック

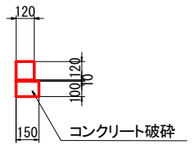

標識基礎
400×200×400

断面図

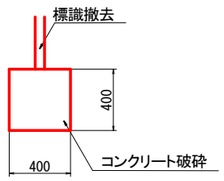

平面図

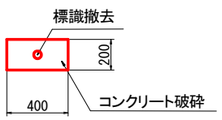

工事名	神楽田南浦線道路改良工事
工事番号	交安8-5
施工箇所	宇治市小倉町神楽田ほか地内
図面種類	撤去工構造図
縮尺	S=1:20
図面番号	11 葉之内 11