簡易公募型指名競争入札のお知らせ

下記の案件について、簡易公募型指名競争入札を行いますのでお知らせします。参加を希望される方は、宇治市公募型指名競争入札(見積)実施要領、宇治市競争参加業者選定基準及び運用基準、宇治市競争入札心得を熟読、承知のうえ、参加を申し込んで下さい。

令和 7年10月31日

宇治市長　松村　淳子
(担当課：契 約 課)

記

品名	宇治西小倉学園特別教室用工作台等一式		
納品場所	宇治市伊勢田町遊田7番地の1		
製造期間	令和7年12月3日　～　令和8年3月19日　107日間		
物品概要及び条件	特別教室用の工作台等のうち、給排水設備等への接続が不要なもの購入		
予 定 価 格	¥4,372,720　(税込)	最低制限価格	無
入札参加者に必要な資格・条件	参加資格者名簿登録（京都府内本店・支店・営業所）		
入札参加表明書の受付	提出期限　令和7年11月6日(木)　午後 5時 00分 まで 提出場所　郵便入札 添付資料　なし		
入札予定	予定日　令和7年11月26日(水) 場　所　宇治市役所　本館８階　大会議室		
前　払　金	無	部　分　払	無
消費税の扱い	消費税及び地方消費税を含んだ金額で行うこと		
そ　の　他	本件は郵便による入札を実施します。別紙「説明会に替えて連絡する事項」を熟読してください。		

説明会に替えて連絡する事項

・本案件に係る質疑の受付は、次のとおりとします。
　令和７年１０月３１日（金）午前９時から
　令和７年１１月１２日（水）午後５時まで

・お知らせの入札（見積）予定は、開札予定となります。入札書（見積書）提出については、指名通知時にお知らせする指定期日（持参の場合は提出日）を厳守してください。

・郵便入札について、不参加により指名停止は行いません。

・封筒の雛形は、契約課ホームページ「様式等ダウンロード」よりダウンロードしてご使用ください。

・「郵便入札にあたっての注意事項」及び「宇治市郵便入札の応募案内」を熟読してください。宇治市ホームページ（https://www.city.uji.kyoto.jp/soshiki/27/55607.html）に掲載しています。

・入札、契約等に係る連絡はメールで行っており、競争入札等参加資格審査申請の際に記入いただいたメールアドレス（申請後に変更の届出をしている場合はそのメールアドレス）に送信します。新たにメールアドレスを登録される場合や他のメールアドレスに変更を希望される場合は、競争入札等参加資格審査申請事項変更届を契約課に提出してください。

予定価格を超過して入札した者の取扱いについて

○　本件の入札において予定価格を超過して入札をした者は、本件の落札者が決定せず、再発注を行う際には指名しない場合があります。

○　入札辞退者に不利益を課すことはありません。

宇治西小倉学園特別教室用工作台等一式　仕様書

１．納品物及び数量

別紙「宇治西小倉学園特別教室用工作台等一覧」及び「宇治西小倉学園特別教室用工作台等詳細図」による。

２．納入場所

宇治西小倉学園　宇治市伊勢田町遊田７番地の１（現宇治市立西小倉中学校敷地）

宇治西小倉学園新校舎　技術室、技術準備室、図工・美術室、図工・美術準備室、家庭科準備室（詳細は、別紙「宇治西小倉学園特別教室用工作台等詳細図」のとおり）

３．納入期限

令和８年３月19日

４．規格・仕様・参考商品など

別紙「宇治西小倉学園特別教室用工作台等一覧」及び「宇治西小倉学園特別教室用工作台等詳細図」による。

５．注意事項

・備品の納入日時等については、担当課と調整し行うこと。

・備品は納入場所に搬入し、担当課が指示するとおり組立及び配置を行うこと。また、梱包用ダンボール、ナイロン、発泡スチロール等は、受注者の責任において処分すること。

・搬入に際して、必要に応じて養生を行い、建物・搬入品を損傷しないようにすること。損傷が生じた場合は、速やかに報告の上、受注者の責任で現状に復すること。

・納入検査時に欠損等がある場合には、迅速な対応（新品への交換等）を行うこと。

・各種、材料・塗料・接着剤等については、低VOC対策がされているものを使用すること。また、F☆☆☆☆適合品を使用すること。

・その他、仕様に定めのない事項については、受注者と発注者において協議し決定する。

６．成果品

・設置家具詳細図

・写真

・材料証明

・上記ＣＤデータ

７．支払いについて

・納品完了後、受注者の請求に基づき支払うこととする。

宇治西小倉学園特別教室用工作台等一覧

詳細図番号	階	施設名	室数	備品名	数量	寸法(mm)			仕様
						W	D	H	
50	2	技術室	1	教師用工作台	1	1800	900	800	※「宇治西小倉学園特別教室用工作台等詳細図」のとおり
50	2	図工・美術室	1	教師用工作台	1	1800	900	800	※「宇治西小倉学園特別教室用工作台等詳細図」のとおり
51	2	技術室	1	作業机	1	1800	900	800	※「宇治西小倉学園特別教室用工作台等詳細図」のとおり
52	2	技術室	1	生徒用工作台	9	1800	900	760	※「宇治西小倉学園特別教室用工作台等詳細図」のとおり
57	2	技術準備室	1	工作台	1	1800	900	800	※「宇治西小倉学園特別教室用工作台等詳細図」のとおり
57	2	図工・美術準備室	1	工作台	1	1800	900	800	※「宇治西小倉学園特別教室用工作台等詳細図」のとおり
75	3	家庭科準備室	1	作業机	1	1800	900	700	※「宇治西小倉学園特別教室用工作台等詳細図」のとおり
117	2	技術室	1	生徒用工作台(台下式木工用万力付)	2	2500	600	700	※「宇治西小倉学園特別教室用工作台等詳細図」のとおり

「宇治西小倉学園特別教室用工作台等詳細図」

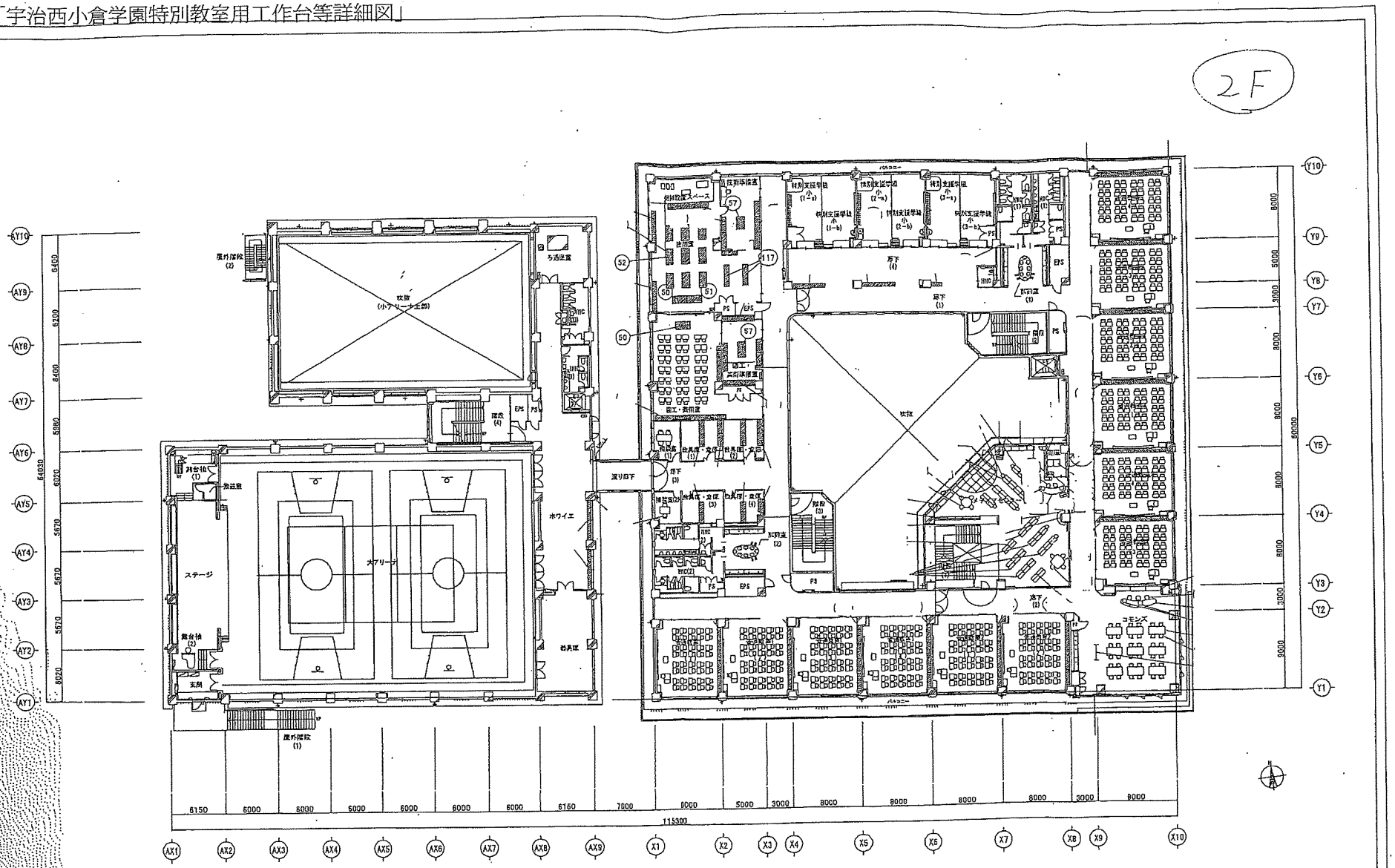

「宇治西小倉学園特別教室用工作台等詳細図」

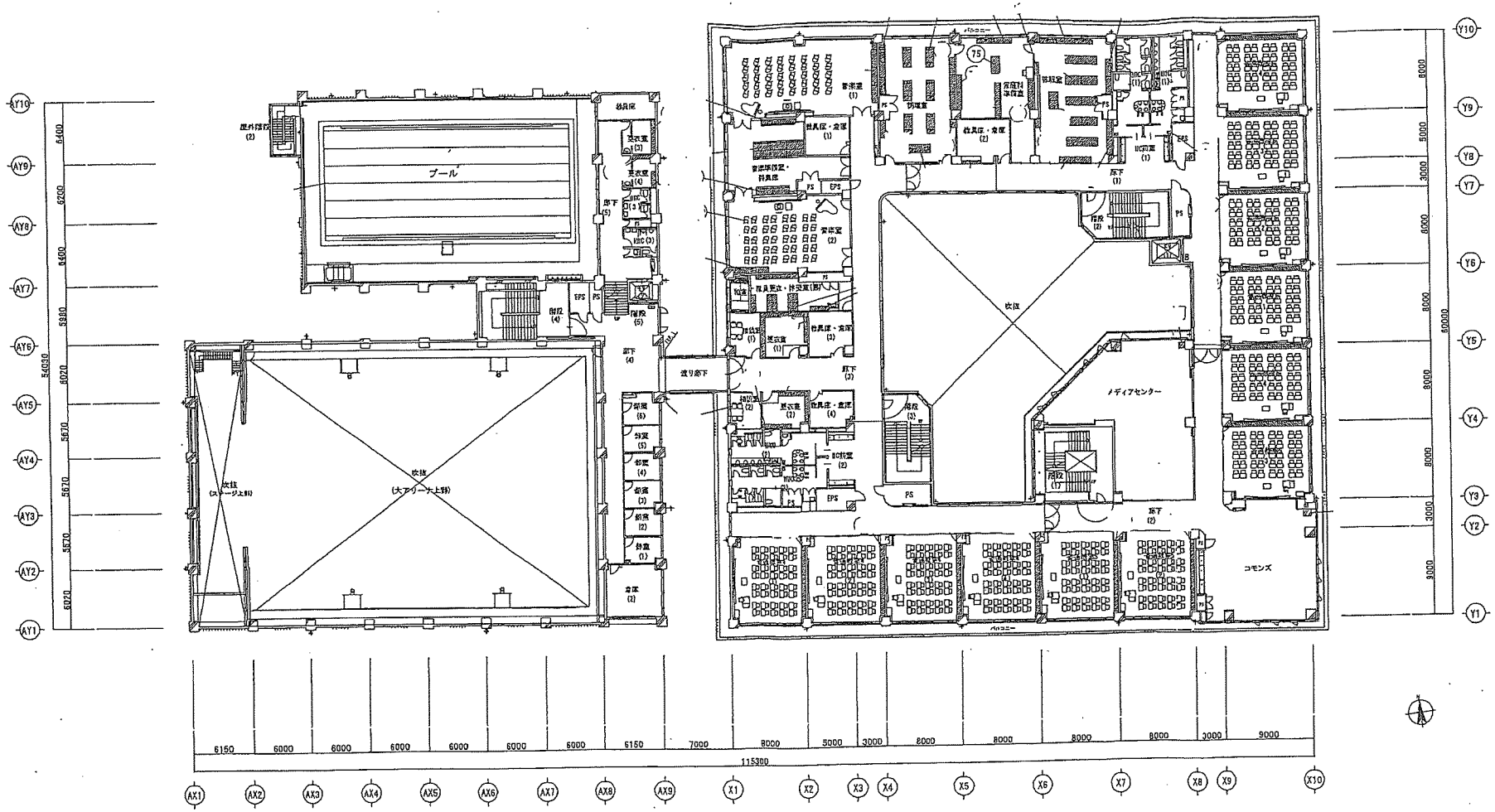

株式会社 類設計室 一級建築士事務所	本社 〒532-0011 大阪市淀川区西中島4-3-2 類ビル 06・6305・2222 東京事務所 〒144-0052 東京都大田区蒲田5-38-3 蒲田駅前ビル4F 03・5713・1010 大阪事務所 〒532-0011 大阪市淀川区西中島4-3-2 類ビル 06・6305・6666	位置	一級建築士 大臣登録第311846号 宮嶋 進	構造設計一級建築士 第5621号 一級建築士 大臣登録第236240号 岸田 金一	設備設計一級建築士 第1061号 一級建築士 大臣登録第215903号 桃口 健一	日程	〇〇 〇〇 〇〇 〇〇 〇〇 〇〇	作成 2014・00・00 〇〇図 第1回 ・・ 第2回 ・・ 第3回 ・・	工事名称	(仮称) 西小倉地区小中一貫校整備等業に伴う造園工等
									図面名称	3階 家具(備品工等)配置図
									縮尺	A1：1/200 A3：1/400
									図面NO.	K-00

▲図面用紙(A3)

「宇治西小倉学園特別教室用工作台等詳細図」

【詳細図番号 50】

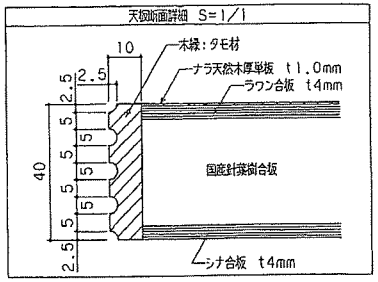

寸法	W1800×D900×H800mm	(質量：75kg)
天板	t40mm、ナラ天然木厚単板t1.0mm貼り	
	木縁：タモ材t10mm 連続切断面取り、コーナー部：R10mm	
	芯材：国産針葉樹合板	
脚	タモ材貼り集成柱 90×90mm	
	芯材：LVL使用	
幕板	長手：タモ材（ホワイトアッシュ） 45×45mm	
	短手：タモ材（ホワイトアッシュ） 45×20mm	
足掛け	タモ材（ホワイトアッシュ） 57×27mm	
ボックス	外貼り：タモ（ホワイトアッシュ）柾目天然木突板合板t4mm	
	内貼り：ラワン合板 t2.7mm	
扉・抽斗前板	両面タモ（ホワイトアッシュ）柾目天然木突板合板t4mm貼り	
	芯材：国産針葉樹合板	
	把手：掘込み取手	
塗装	リボス自然塗装仕上	
金具	蝶番：105° ワンタッチ蝶番	2

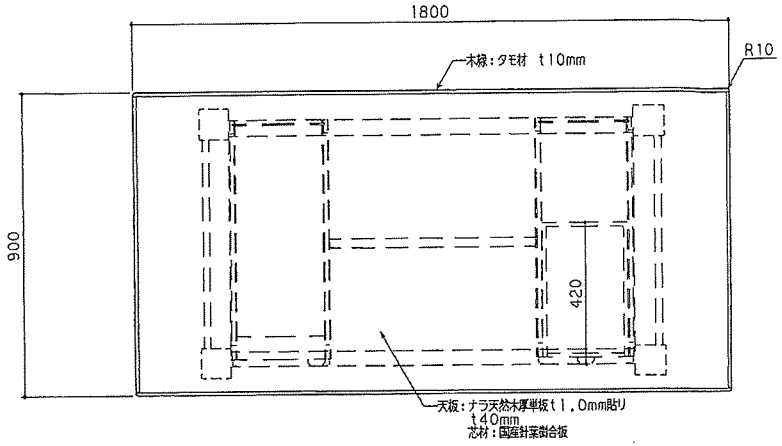

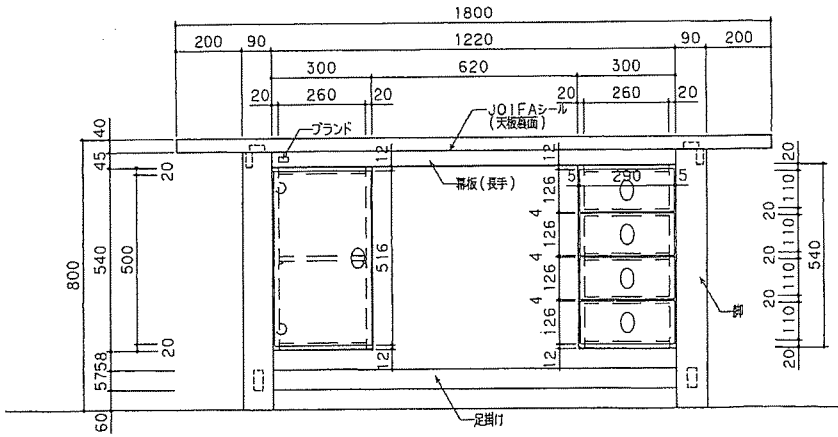

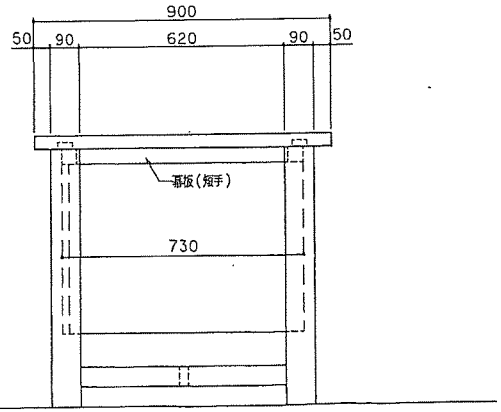

図番		出来形			名称				
		検図		図面		日付		尺度		図番	

「宇治西小倉学園特別教室用工作台等詳細図」

【詳細図番号 51】

寸法	W1800xD900xH800mm
天板	ラバーウッド集成材 t40mm
	角部：R4.5(4ヶ所)、木口：R3(上下)
	リボス自然塗装仕上
脚部	幕板：スチール角パイプ 40X20mm
	棚受：スチール丸パイプ φ25.4mm
	脚：スチール丸パイプ φ50mm
	溶接、粉体塗装仕上
	端部：キャスターφ75(トータルロック方式) 4
棚板	積層合板 t12mm

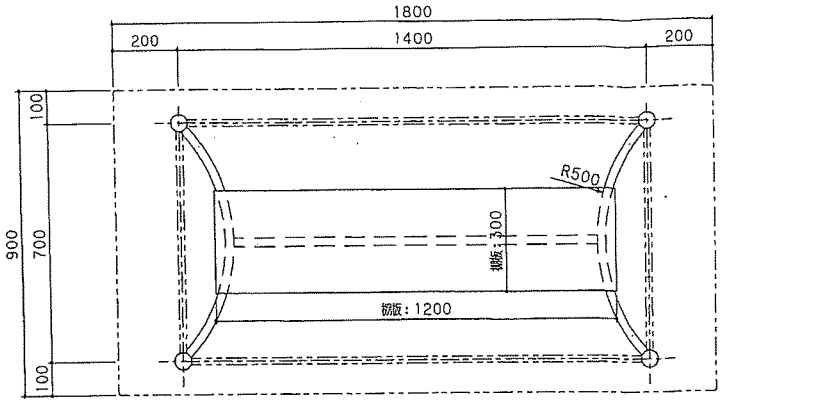

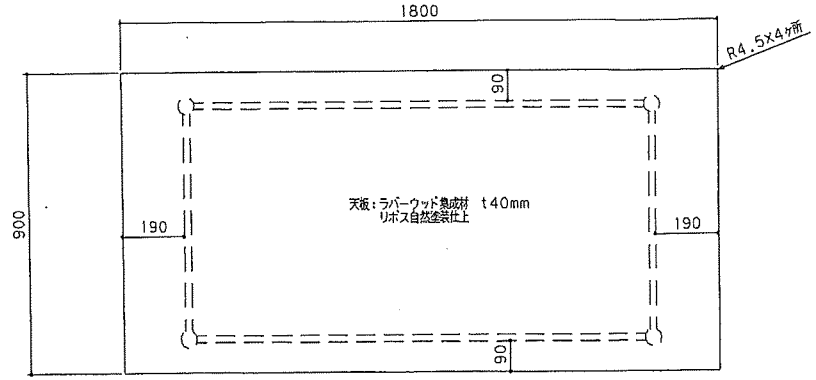

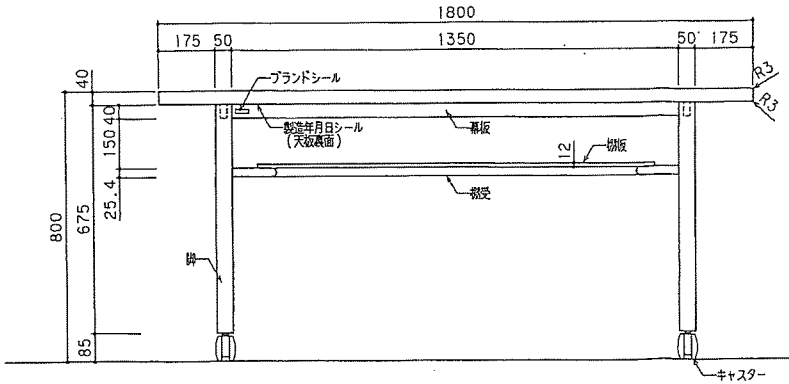

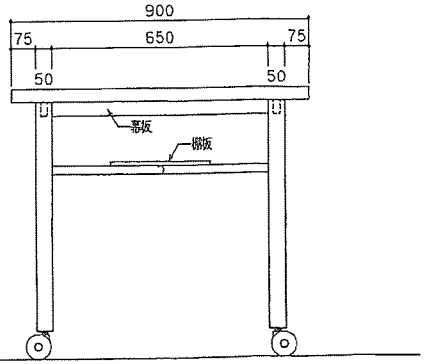

図番		工事名				名称			
		検図	製図			日付		尺度	図番

【詳細図番号 52】

寸法	W1800×D900×H670/700/760mm(質量:約70kg)	
天板	タモ材(ホワイトアッシュ) t40mm 相互矧,8枚矧以下	
	吸付構造:タモ材(ホワイトアッシュ) 57×57mm	
幕板	タモ材(ホワイトアッシュ) 90×21mm	
	根太:間伐材 45×21mm	
脚部	タモ材(ホワイトアッシュ) 57×57mm	
	埋込み式アジャスター受け付属	
棚板	タモ材(ホワイトアッシュ) 45×21mm	
	ラワン合板(t5.5mm)	
足掛	タモ材(ホワイトアッシュ) 57×27mm	
	抜きホゾ構造	
塗装	リボス自然塗装仕上	
金物	幕板補強金具	4
	アジャスター	4

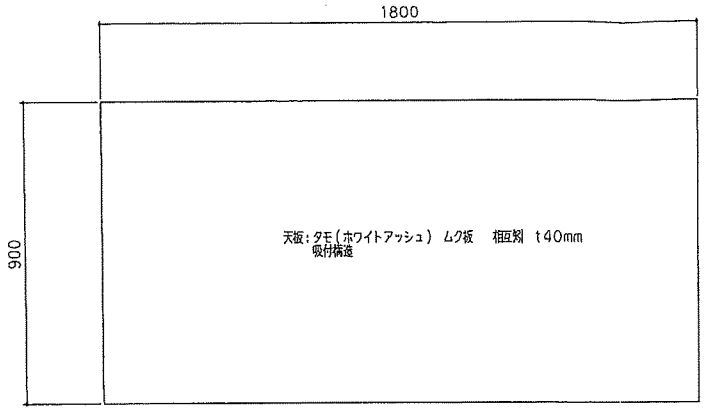

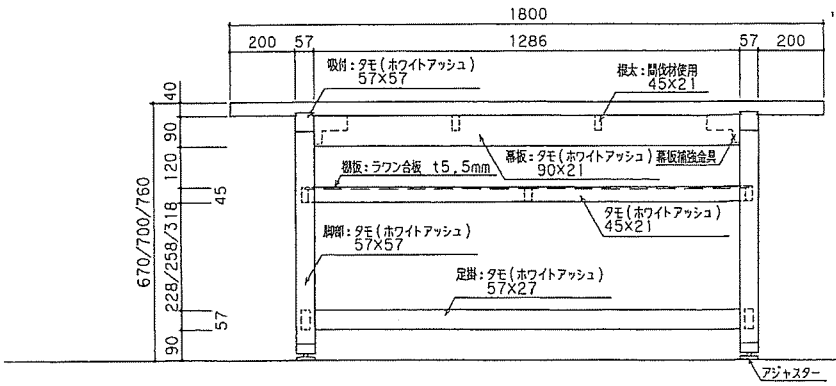

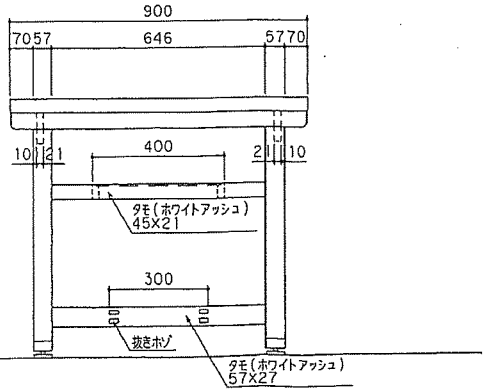

記事	本体製品はグリーン購入法の適合商品とする。	改訂		承認	検図	設計	名称	製図	尺度	図番	

「宇治西小倉学園特別教室用工作台等詳細図」

【詳細図番号 57】

寸法	W1800xD900xH800mm
天板	ラバーウッド集成材 t40mm
	角部：R4.5(4ヶ所)、木口：R3(上下)
	リボス自然塗装仕上
脚部	幕板：スチール角パイプ 40X20mm
	棚受：スチール丸パイプ φ25.4mm
	脚：スチール丸パイプ φ50mm
	溶接、粉体塗装仕上
棚板	積層合板 t12mm
金物	アジャスター 4

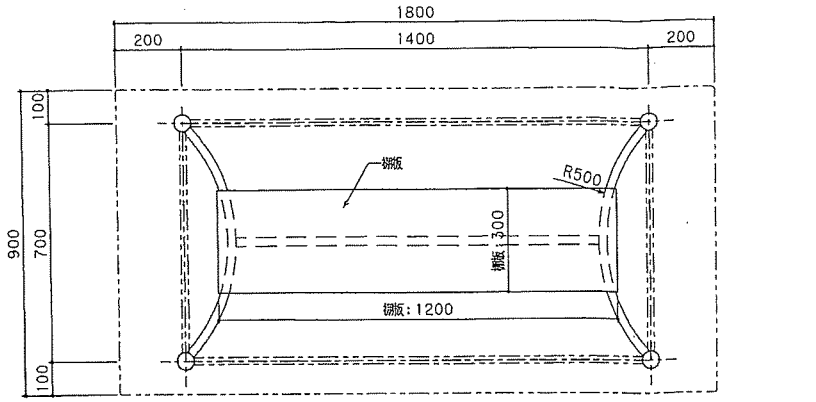

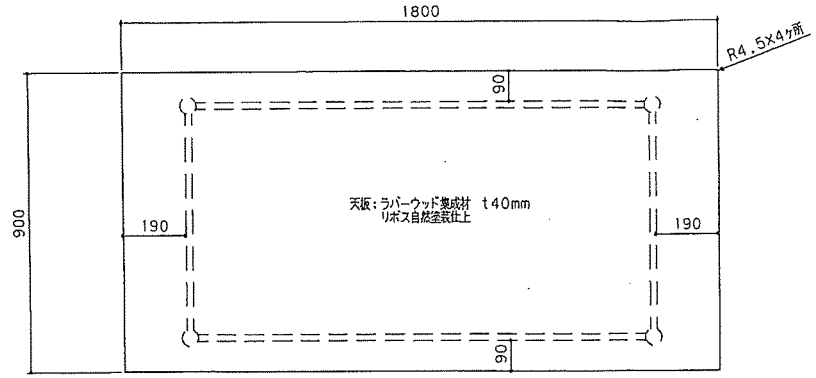

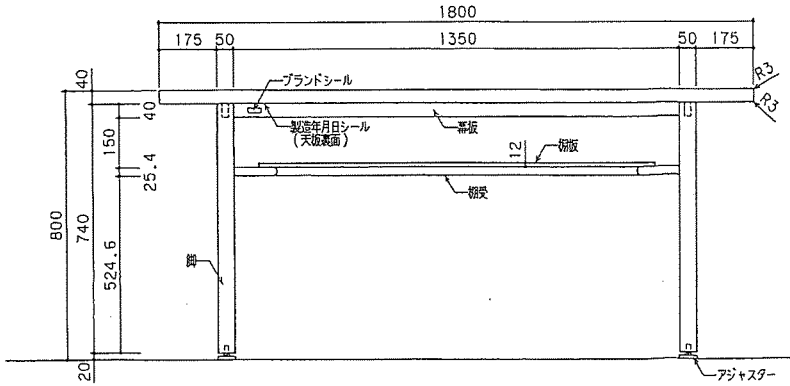

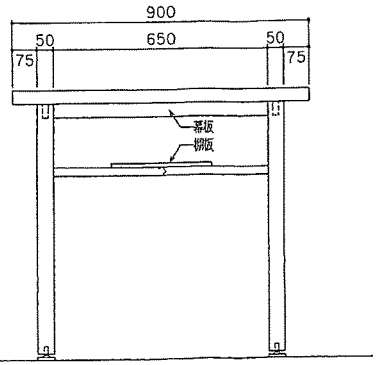

図番		工事名				名称			
		検図		承認		日付		尺度		図面	

「宇治西小倉学園特別教室用工作台等詳細図」

【詳細図番号 75】

寸法	W1800×D900×H700
天板	t30mm、表面材：メラミン化粧板（木目/黒）、裏面：バッカー
	木口：樹脂エッジ t2mm（木目/黒）
	芯材：国産針葉樹合板
脚部	幕板：スチール角パイプ 40×20mm
	棚受：スチール丸パイプ φ25.4mm
	梯：スチール丸パイプ φ50mm
	溶接、粉体塗装仕上
	端部：キャスター φ75（トータルロック方式） 4
棚板	t20mm、表面：ポリエステル樹脂合板、裏面ラワン合板
	芯材：国産針葉樹合板

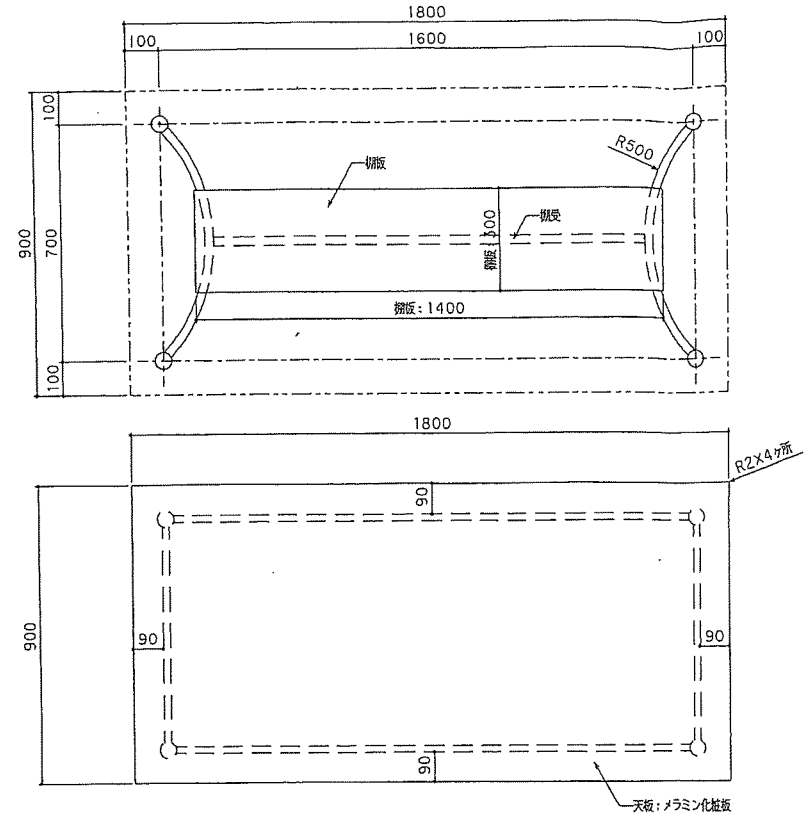

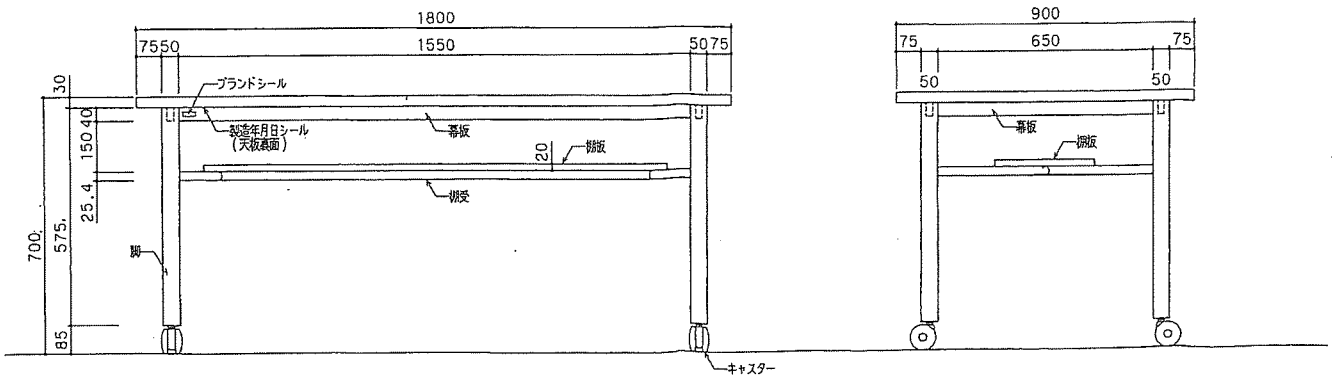

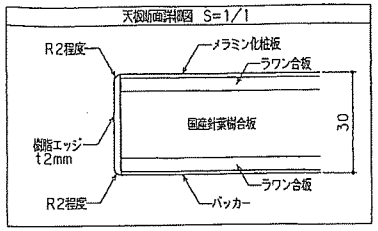

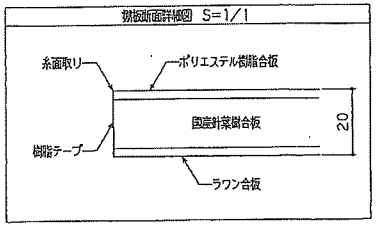

記事 ※本製品はグリーン購入法の適合商品とする。

改訂 △1 △2 △3 △4

本部 検図 設計 製図 名称 日付 尺度 図番

「宇治西小倉学園特別教室用工作台等詳細図」

【詳細図番号 117】

寸法	W2500xD600xH700mm
天板	ラバーウッド集成材 t40mm
	角部：R4.5（4ヶ所）、木口：R3（上下）
	リボス自然塗装仕上
脚部	幕板・根太：スチール角パイプ 40X20mm
	足掛け：スチール丸パイプ φ25.4mm
	脚：スチール丸パイプ φ50mm
	溶接、粉体塗装仕上
金物	アジャスター 6

附属品		
商品名	型番	数量※
台下式万力	8-265-3999	6
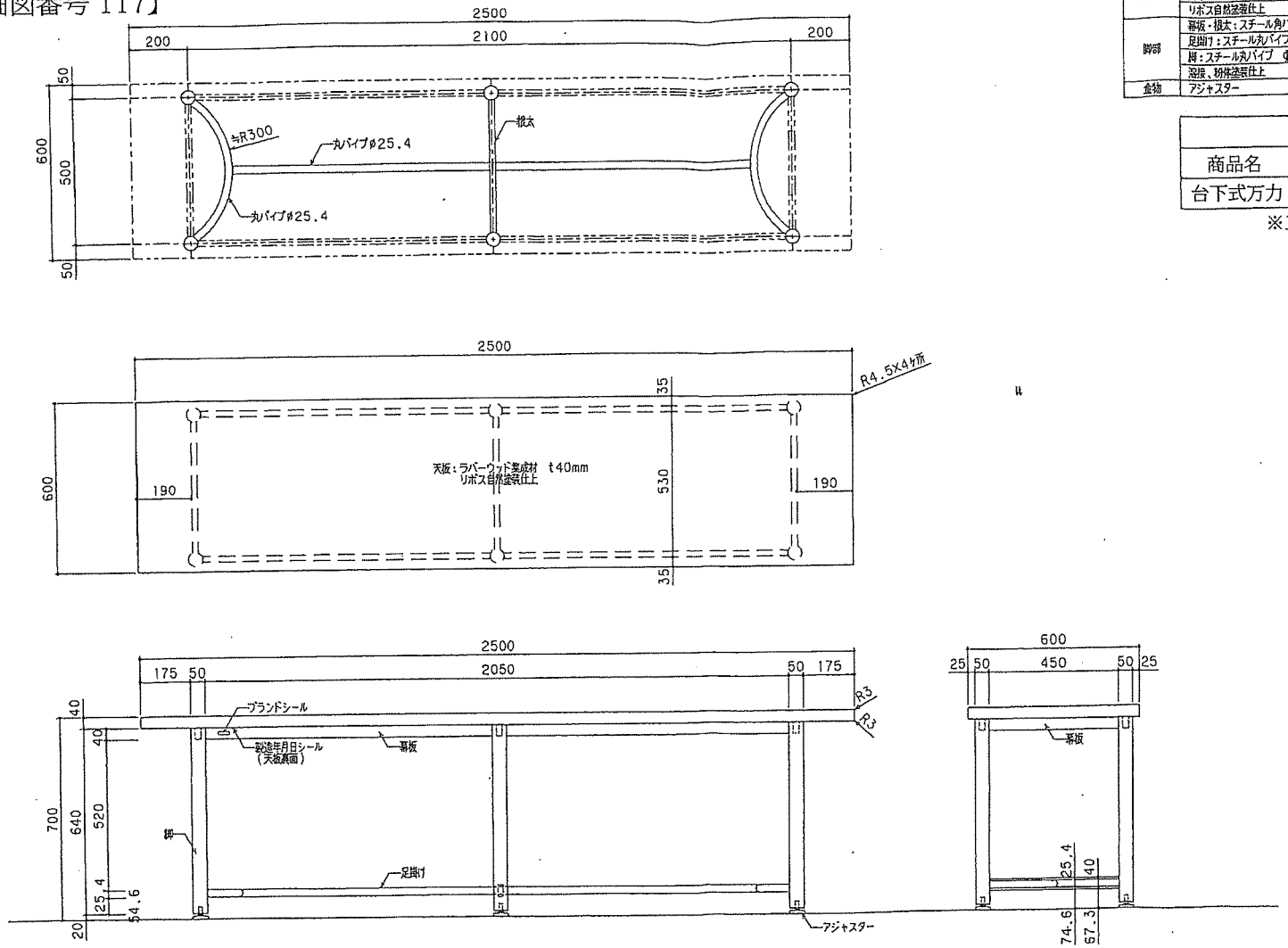
※工作台１台あたりの数量